TT SPANNUNGSWANDLER

Ein- oder zweipolig isoliert
Klasse 0,5 oder 1

Die Spannungswandler TT.. sind geeignet für Messzwecke in 1- und 2-poliger Ausführung und bis Wechselspannungen bis 1000V.

Technische Daten

1-polig: TT...-1	Einsatz zw. Phase + Erde	**2-polig: TT...-2**	Einsatz zw. 2 Phasen
Betriebsspannung:	bis 1000V/√3 prim.	Betriebsspannung:	bis 1000V prim.
Prüfspannung:	3 kV 1 min. bis 600V/√3 prim.	Prüfspannung:	3 kV 1 min. bis 600V prim.
	6 kV 1 min. >600V/√3 prim.		6 kV 1 min. >600V prim.
Überstromfaktor:	1,2 x U_{nenn} dauernd		
Frequenz:	50-60Hz		
Material:	Metallgehäuse		
Montage:	Befestigung auf Montageplatte		
Anschlüsse:	IP 20 gem. VBG4 (Kunststoffabdeckung)		

Ausführungen

		TT 10-1 / TT10-2	**TT 20-1 / TT20-2**	**TT 50-1 / TT50-2**	**TT100-1 / TT100-2**
Prim. V	**Sek. V**	Leistung Kl. 0,5/ Kl.1,0	Leistung Kl. 0,5/ Kl.1,0	Leistung Kl. 0,5/ Kl.1,0	Leistung Kl. 0,5/ Kl.1,0
100V	100V/√3	5 VA/ 10 VA	10 VA/ 20 VA	25 VA/ 50 VA	50 VA/ 100 VA
110V	100V/√3				
230V	100V/√3				
400V	100V/√3				
500V	100V/√3				
600V	100V/√3				
800V	100V/√3				
1000V	100V/√3				

Abmessungen (mm)

Type:	**TT10**	**TT20**	**TT50**	**TT100**
A	165	175	195	210
B	90	90	105	128
C	105	105	125	155
D	145	155	175	190
E	70	70	81	101
F	67	82	95	97
G	4,5	4,5	5,5	8,0
Gew./kg	3,0	4,1	6,0	8,0

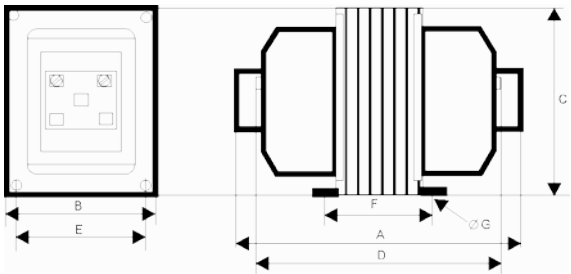

Bestellbeispiele

TT10- , 600/100V, Kl.0,5, 5VA oder
TT50- , 1000V/√3/100V/√3.Kl. 1, 100VA

Hinweis: Auch Zwischenmessbereiche, z.B. 690V, sind lieferbar

Ausführungen Spannungswandler **Kl.0,5 und Kl.1 = gleicher Preis!**

	Primär V	Sek. V	Kl.0,5 VA	Kl. 1 VA	Gewicht
TT10-1 oder TT10-2	100	100V	10VA	20 VA	ca. 3,0 kg
	110				
	230				
	400				
	500				
	600				
	800				
	1000				
TT20-1 oder TT20-2	100	100V	20 VA	40 VA	ca. 4,0 kg
	110				
	230				
	400				
	500				
	600				
	800				
	1000				
TT50-1 oder TT50-2	100	100V	50 VA	100VA	ca. 6,0kg
	110				
	230				
	400				
	500				
	600				
	800				
	1000				
TT100-1 oder T100-2	100	100V	100VA	200 VA	ca. 8,0kg
	110				
	230				
	400				
	500				
	600				
	800				
	1000				

Anschlussbeispiele

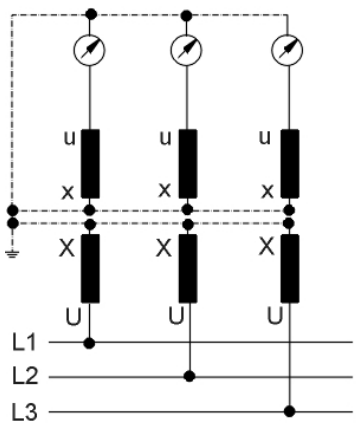

3 einpolig-isolierte Spannungswandler

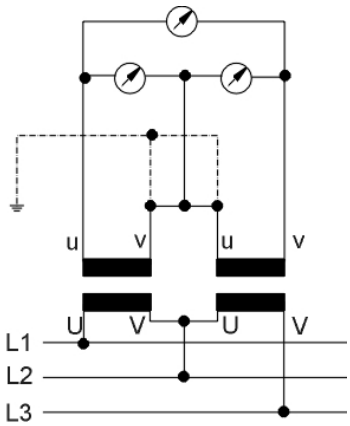

2 zweipolig-isolierte Spannungswandler

Die primäre Absicherung eines Spannungswandlers sollte mit einem C-Automat erfolgen, da der Anlaufstrom beim Einschalten des Gerätes kurzfristig sehr hoch sein kann. Wir empfehlen C10A oder C16A.
B-Automaten sind nicht geeignet!