# Komponenten für die Elektro-Installationstechnik

## Gehäuse und Dosen

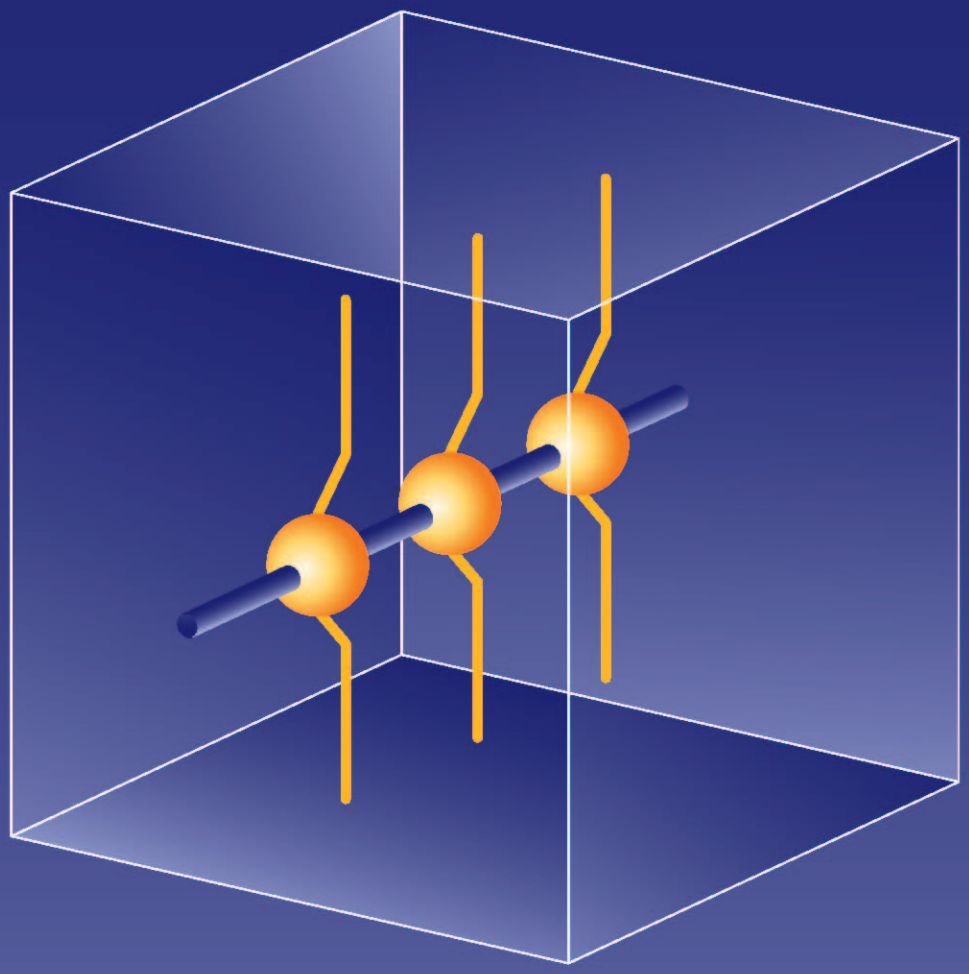

Swiss made

woertz

# UNSER PRODUKTSORTIMENT

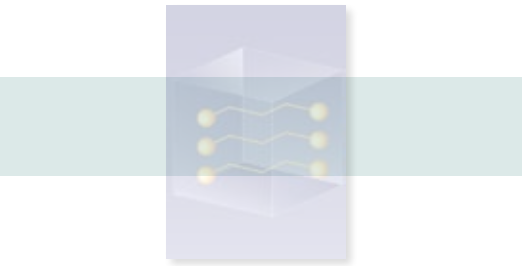

VERKABELUNGS-
SYSTEME

GEBÄUDEAUTOMATION

BRANDSICHERHEITS-
SYSTEME

KABELFÜHRUNGS-
SYSTEME

KOMPONENTEN FÜR
DIE ELEKTRO-
INSTALLATIONSTECHNIK

# ÜBER UNS

Hauptsitz Muttenz

Werk Hölstein

## FAMILIENUNTERNEHMEN MIT ERFINDERGEIST

Woertz ist seit über 80 Jahren ein kompetenter Partner in der Elektroinstallationstechnik.

Unsere jahrzehntelange Erfahrung ist Garant für bestmögliche Ergebnisse. Wir führen die richtige Schraubklemme, das Flachkabel oder den Brüstungskanal für Ihre Anforderungen. Als Schweizer Familienunternehmen fühlt sich die Firma Woertz Schweizer Werten verpflichtet: Qualität in Produkten und Dienstleistungen, Innovation und Erfindergeist in Forschung und Entwicklung. Unsere Produkte sind zu 100% «made in Switzerland».

## PRODUKTE

Woertz ist der führende Anbieter von umfassenden Installationssystemen und Komponenten für die Elektroinstallationstechnik in Gebäuden und Infrastrukturbauten. Diese Netze bilden die unsichtbaren Lebensadern der technischen Ausstattungen von Bauten.

Bei Woertz haben die verschiedensten Technologien ihren festen Platz. Diese Tatsache erlaubt uns, mit einem breiten, bedarfsgerechten Angebot an Systemen und Dienstleistungen auf die unterschiedlichen Kundenanforderungen einzugehen.

## WOERTZ - IHR PARTNER FÜR UMFASSENDE LÖSUNGEN

Als zuverlässiger Partner bietet die Firma Woertz ihren Kunden eine einwandfreie Qualität.
Bahnbrechende Innovationen zu entwickeln stehen im Zentrum der Leistungen.

Dies zeigt sich in der ganzen Geschichte der Firma seit 1972 - mit dem ersten Flachkabelpatent und erstreckt sich bis zur Veröffentlichung von mehr als 20 Patenten.

## ZUKUNFT

Neue Produkte wurden im Bereich Gebäudeautomation und Sicherheit entwickelt - unter anderem Gesamtlösungen auf dem Gebiet der Tunnelkonstruktion.

Eine innovative Entwicklung und langjährige Erfahrung mit der Flachkabeltechnologie bilden die Grundlage für die Konstruktion neuer Sicherheitsflachkabel. Ziel ist es die strengsten europäischen Richtlinien zu erfüllen und eine hundertprozentige Systemgarantie zu gewährleisten.

## SYSTEMBEREICHE

Unser Sortiment ist in fünf verschiedenen Broschüren ersichtlich:

- Verkabelungssysteme
- Gebäudeautomation
- Brandsicherheitssysteme
- Kabelführungssysteme
- Komponenten für die Elektro-Installationstechnik

Swiss made

# INHALTSVERZEICHNIS
## Gehäuse-Abzweigkasten & Kabeldosen

S|140
Einleitung

S|144
Abzweigdosen aus Kunststoff

S|145
Abzweigdosen mit Grundplatte

S|150
Abzweigdosen aus Kunststoff mit Befestigung

S|151
Abzweigdose aus Duroplast

S|154
Polycarbonat- und ABS-Gehäuse LiTHOS

S|160
Polyestergehäuse LiTHOS

S|168
Alu-Guss-Abzweigdose

S|172
Alu-Guss-Abzweigdose Zivilschutz

S|174
Aluminiumgehäuse LiTHOS

S|180
Guss-Abzweigdosen

S|186
Guss-Sicherheitskasten

# IP Schutz

Die Schutzart gibt die Eignung von elektrischen Betriebsmitteln
(zum Beispiel Geräte, Leuchten und Installations Material) für verschiedene Umgebungsbedingungen an.

Die Schutzartbezeichnung wird mit den Buchstaben IP und zwei Kennziffern angegeben.
IP steht für Ingress Protection (englisch Eindringschutz).
Die erste Kennziffer gibt den Schutzgrad für Berührungschutz bzw. Fremdkörperschutz an. Die zweite Kennziffer gibt den Schutzgrad für Wasserschutz an.

Wenn eine der beiden Kennziffern nicht angegeben werden muss oder soll, wird diese durch den Buchstaben X ersetzt.

| 1. Kennziffer | Schutzgrad | Bildzeichen | | 2. Kennziffer | Schutzgrad | Bildzeichen |
|---|---|---|---|---|---|---|
| 0 | kein Schutz | | | 0 | kein Schutz | |
| 1 | Schutz gegen Eindringen von grossen Fremdkörpern Ø>50mm. Kein Schutz bei absichtl. Zugang | | | 1 | Schutz gegen tropfendes Wasser, das senkrecht fällt (Tropfwasser) | |
| 2 | Schutz gegen kleine Fremdkörper, Ø>12.5mm, Fernhalten von Fingern | | | 2 | Schutz gegen schräg fallendes Wasser (Tropfwasser), 15° gegenüber normaler Betriebslage | |
| 3 | o.ä. Schutz gegen kleine Fremdkörper, Ø>2.5mm, Fernhalten von Werkzeugen, Drähten u.ä. | | | 3 | Schutz gegen Sprühwasser, bis 60° zur Senkrechten | |
| 4 | Schutz gegen kornförmige Fremdkörper, Ø>1mm, Fernhalten von Werkzeugen, Drähten u.ä. | | | 4 | Schutz gegen Spritzwasser aus allen Richtungen | |
| 5 | Schutz gegen Staubablagerungen (staubgeschützt), vollständiger Berührungsschutz | | | 5 | Schutz gegen Strahlwasser aus allen Richtungen | |
| 6 | Schutz gegen Eindringen von Staub (staubdicht), vollständiger Berührungsschutz | | | 6 | Schutz gegen schwere See oder starken Wasserstrahl (Überflutungsschutz) | |
| | | | | 7 | Schutz gegen Eintauchen in Wasser unter festgesetzten Druck- und Zeitbedingungen | |
| | | | | 8 | Schutz gegen dauerndes Untertauchen in Wasser | |

**Kunststoffgehäuse LiTHOS**

Die Kunststoffgehäuse LiTHOS werden aus hochwertigem, UV-beständigem Polycarbonat oder ABS gefertigt. Besonders geeignet sind sie zur Kapselung elektrischer und elektronischer Bauteile sowie kompletter Kleinsteuerungen. Die Gehäuse haben die Schutzart IP 65. Zur Befestigung von Einbauten sind in den Kunststoffgehäusen am Boden der Unterteile Befestigungsnocken vorhanden. Mit den bereits beiliegenden selbstschneidenden Befestigungsschrauben können Einbauten darin einfach befestigt werden. Die Kunststoffgehäuse LiTHOS bieten mit ihren Nocken im Boden viele direkte Montagemöglichkeiten. Auf den mittleren Nocken können Tragschienen ohne Montageplatten eingebaut werden. Die Gehäuse LiTHOS werden standardmässig mit einem Schnellverschluss ausgeliefert. Der beiliegende Schnellverschluss kann einfach in die Deckelbohrungen gedrückt werden und hält von selbst. Er besteht aus rostfreiem Stahl. Eine bereits werkseitig eingebaute Dichtung sorgt für die Schutzart. Die Kunststoffgehäuse LiTHOS aus Polycarbonat und ABS werden standardmässig in der Farbe RAL 7035 (lichtgrau) hergestellt.

**Temperaturbereich:**

Standardmässig mit Neopren-Dichtung: -40°C bis +80°C
(auf Anfrage, mit Silikon-Dichtung: -40°C bis +120°C)

**Polyestergehäuse LiTHOS**

Die Polyestergehäuse LiTHOS werden aus hochwertigem Polyester mit Glasfaserverstärkung produziert. Polyestergehäuse sind besonders geeignet zur Aufnahme und Kapselung elektrischer und elektronischer Bauteile und Steuerungskomponenten. Alle Gehäuse bieten die Schutzart IP 65. Die Polyestergehäuse LiTHOS enthalten je nach Grösse im Unterteil Befestigungsmöglichkeiten in M4 oder M6. Diese verzinkten Messingbuchsen sind jeweils an den Schmalseiten im Bodeninneren in einem Steg eingegossen und dienen zur Aufnahme von Montageplatten, Tragschienen, Leiterkarten usw. Die eingesetzten Deckelschrauben sind aus nicht rostendem Stahl und unverlierbar dank einer im Deckel integrierten Selbsthaltung. Die Gewindebuchsen für die Deckelbefestigung bestehen ebenfalls aus nichtrostendem Stahl. Eine bereits werkseitig eingelegte Dichtung sorgt für die Schutzart. Die Polyestergehäuse sind standardmässig aus grauem (RAL 7000, fehgrau) Material lieferbar.

**Temperaturbereich:**

Standardmässig mit Neopren-Dichtung: -40°C bis +80°C
(auf Anfrage, mit Silikon-Dichtung: -50°C bis +130°C)

**Aluminiumgehäuse LiTHOS**

Die Aluminiumgehäuse LiTHOS haben sich hervorragend bewährt zur Kapselung elektrischer, elektronischer oder pneumatischer Bauteile. Alle Gehäuse bieten die Schutzart IP 65. Die Aluminiumgehäuse LiTHOS enthalten im Unterteil und im Deckel Erdungsschrauben (verkupfert, M4 oder M6) zur Aufnahme von Schutzleitern. Die Flächen unter den Erdungsschrauben sind lackfrei. Die Deckelschrauben der Gehäuse LiTHOS bestehen aus nicht rostendem Stahl und sind unverlierbar dank der im Deckel integrierten Selbsthaltung. Eine bereits werkseitig eingelegte Dichtung sorgt für die Schutzart. Die Aluminiumgehäuse LiTHOS sind standardmässig in RAL 7001 (silbergrau) oberflächenbeschichtet. Zur Aufnahme und Befestigung von Einbauten (Tragschiene, Montageplatte, Leiterplatte usw.) sind im Innern der Gehäuse Befestigungsstege oder einfach die Erdungssockel nutzbar. Diese Befestigungspunkte im Innern liegen bei den Gehäusen in unterschiedlicher Höhe und an unterschiedlichen Positionen.

**Temperaturbereich:**

Standardmässig mit Neopren-Dichtung: -40°C bis +80°C
(auf Anfrage, mit Silikon-Dichtung: -50°C bis +130°C)

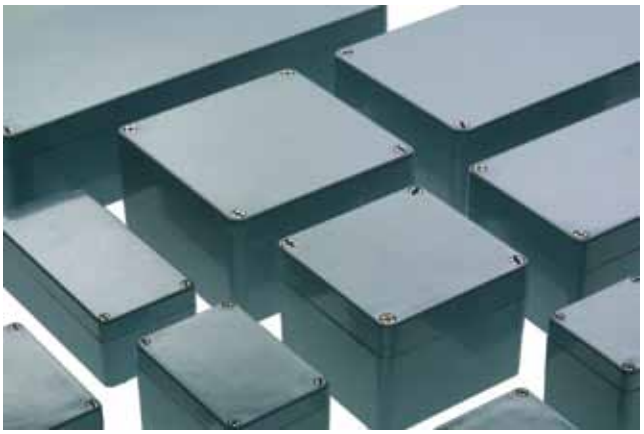

# Mechanische Beständigkeit Gehäuse LiTHOS

Auswahlkriterium für das einzusetzende Material sind dessen spezielle Eigenschaften. Die nachstehende Tabelle gibt einen Überblick über die wesentlichen Materialeigenschaften von Aluminium, Polycarbonat, ABS und Polyester

| Materialeigenschaften | Norm | Einheit | Aluminium | Polycarbonat | ABS | Polyester |
|---|---|---|---|---|---|---|
| Dichte | DIN 53 479 | $g/cm^3$ | 2.65 | 1.2 | 1.05 | 1.8 |
| Schlagzähigkeit | DIN 53 453 | $mJ/mm^2$ | 150-300 | 65 | 60 | 80 |
| Kerbschlagzähigkeit | DIN 53 453 | $mJ/mm^2$ | 90-200 | 20 | 10 | 4 |
| Zugfestigkeit | DIN 53 455 | $N/mm^2$ | 180-300 | 65 | 43 | 45 |
| Reissdehnung | DIN 53 455 | % | 60-90 | 90 | 20 | 20 |
| E-Modul (Biegeversuch) | DIN 53 457 | $N/mm^2$ | 75 000 | 2300 | 2100 | 6500 |
| Grenzbiegespannung | DIN 53 452 | $N/mm^2$ | | 95 | 90 | 100 |
| Brennverhalten | UL 94 | Klasse | | V 2 | HB | V 0 |
| Spezieller Durchgangswiderstand | DIN 53 482 | Ω x cm | | $10^{15}$ | $10^{13}$ | $3 \times 10^{14}$ |
| Oberflächenwiderstand | DIN 53 482 | Ω | | $\geq 10^{15}$ | $4 \times 10^{14}$ | $10^{12}$ |
| Durchschlagfestigkeit | DIN 53 481 | kV/mm | | 25-40 | 24 | 25-40 |
| Wärmeleitfähigkeit (20°C) | DIN 52 612 | W/mK | 120-160 | 0.21 | 0.18 | 0.25 |
| Elektrische Leitfähigkeit (20°) | | $m/\Omega\ mm^2$ | 15-22 | | | |

Die Darstellung zeigt die Eignung verschiedener Gehäusematerialien bei mechanischer Belastung und korrosionsfördernden Umgebungsbedingungen.

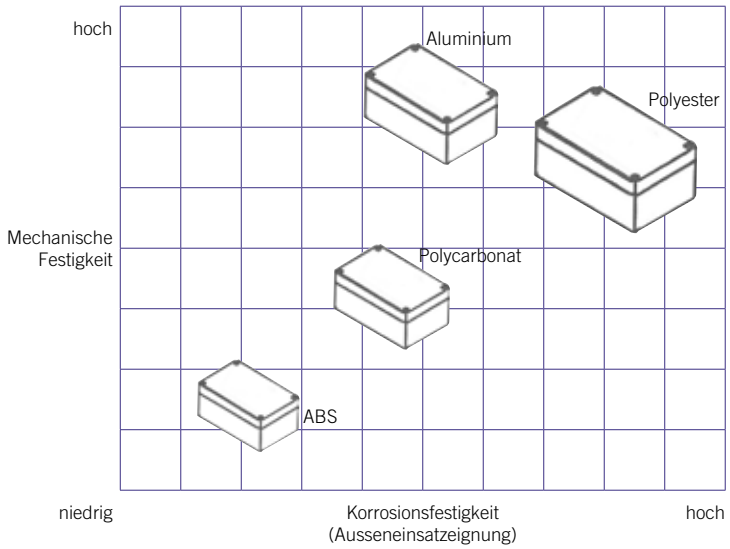

# Chemische Beständigkeit Gehäuse LiTHOS

Die folgende Tabelle biete einen Überblick über die Beständigkeit von LiTHOS - Gehäusen aus Aluminium, Polycarbonat, ABS und Polyester gegenüber der in betrieblicher Praxis häufig vorkommenden Chemikalien.

| Chemikalie | ABS | Polycarbonat | Polyester | Aluminium |
|---|---|---|---|---|
| Aceton | - | - | - | + |
| Ameisensäure | - | 30% | 10% | o |
| Ammoniak | - | - | - | + |
| Benzin | - | o | + | + |
| Benzol | - | - | + | + |
| Bremsflüssigkeit | □ | - | + | + |
| Butan | □ | + | □ | + |
| Butanol | □ | □ | + | + |
| Calciumchlorid | □ | + | + | + |
| Chlorbenzol | - | - | + | + |
| Dieselöl | + | o | + | + |
| Essigsäure | 10% o | 10% | 40% | + |
| Formaldehyd | + | □ | 30% | + |
| Frigen 113 | □ | + | + | + |
| Fruchtsaft | □ | + | + | + |
| Glycerin | + | o | + | o |
| Heizöl | o | o | + | - |
| Hydrauliköl | □ | + | + | + |
| Kalilauge | □ | - | - | + |
| Kaliumchlorid | □ | + | + | + |
| Kaliumhydroxid | + | □ | - | + |
| Leinöl | □ | + | + | o |
| Methanol | □ | - | - | o |
| Methylenchlorid | □ | - | - | + |
| Milchsäure | + | 10% | + | + |
| Mineralöle | + | + | + | + |
| Motorenöle | □ | + | + | + |
| Natrium-carbonat | □ | + | + | + |
| Natriumchlorid | □ | + | + | + |
| Natrium-hydroxid | + | □ | - | + |
| Natronlauge | - | - | 40% | o |
| Salpetersäure | 30% | 10% | 10% | + |
| Salzsäure | 10% o | 20% | + | + |
| Schmieröl | □ | + | + | + |
| Schwefel-kohlenstoff | □ | - | - | + |
| Schwefelsäure | 30% | 50% | 70% | + |
| Seifenlauge | □ | o | + | + |
| Spülmittel | □ | + | □ | + |
| Terpentinöl | □ | □ | + | o |
| Tetrachlor-kohlenstoff | - | □ | + | + |
| Toluol | - | - | + | + |
| Trichlorethylen | - | □ | - | + |
| Wasser (dest. Wasser, Fluss-, Leitungs-, Meerwasser) | + | + | + | + |
| Weinsäure | □ | 10% | + | + |
| Xylol | - | - | + | + |
| Zinksulfat | □ | + | + | o |
| Zitronensäure | 10% | 10% | + | + |

+: beständig gegen alle Konzentrationen

%: beständig gegen max. % Konzentrationen

o: bedingt beständig

-: unbeständig

□: ohne Angaben

**Die Untersuchungen wurden bei Raumtemperaturen durchgeführt. Wenn verschied-ene Medien zusammentreffen, können sich die Beständigkeiten ändern. Deshalb kann keine Gewähr für die Angaben übernommen werden.**

# Abzweigdosen aus Duroplast weiss, für TT- (Tdc) Kabel

bis 4×1.5mm²

## Eigenschaften

- nur für trockene Installationen
- zweiteiliges Gehäuse mit vormarkierten Ausbrechungen
- mit einschraubigen Klemmen mit Spreizschutzring, für durchgehende Leiter, aus Messing vernickelt. In Steatitsockel
- Schutzleiterklemme durch Feder gegen Selbstlockern gesichert
- halogenfrei

## Artikel-Nummern

| | | | | |
|---|---|---|---|---|
| mit Klemmen 2P + PE | **2977C** | 150 033 007 | | |
| mit Klemmen 3P + PE | | | **2974C** | 150 034 007 |

## Technische Daten

| | | |
|---|---|---|
| Querschnitt | 3×1.5mm² | 4×1.5mm² |
| Nenndaten | 500V/10A | 500V/10A |
| AxBxH | 60×30×22mm | 50×50×23mm |
| Bef.Lochdistanz C | 15mm | |
| Befestigungsloch | 4.5mm | 4.5mm in der Mitte |
| Verpackungseinheit | 10 Stück | 10 Stück |

# Abzweigdosen mit Grundplatte und Deckel aus Thermoplast hellgrau

## 2.5-10mm²

### Eigenschaften

- Grundplatte mit Tragschiene nach EN 60715 TH 35
- unzerbrechlich, selbstverlöschend
- ausschneidbare Einführungen
- verschiebbares Bezeichnungsschild L-K-W-S
- Deckelmuttern plombierbar
- mit zweischraubigen Polyamid-Klemmen Serie 30840... mit abziehbarem Spreizschutzschieber für durchgehende Leiter, Metallteile aus Messing vernickelt

### Artikel-Nummern

| | | | | | | | |
|---|---|---|---|---|---|---|---|
| mit Klemmen 3P+N+PE | **2094/5K*** | 150 075 037 | **2185K** | 150 145 037 | **2115K** | 150 195 037 |
| mit Schiene, ohne Klemmen | **2079K** | 150 070 037 | **2078K** | 150 140 037 | **2080K** | 150 190 037 |
| ohne Schiene | **2069K** | 150 070 137 | **2068K** | 150 140 137 | **2070K** | 150 190 137 |

### Technische Daten

| | | | |
|---|---|---|---|
| Querschnitt | 5×2.5mm² | 5×6mm² | 5×10mm² |
| Nenndaten | 500V/16A | 500V/41A | 500V/57A |
| A×B×H | 78×78×44mm | 95×95×51mm | 115×115×60mm |
| Bef.Lochdistanz C | 60mm | 77mm | 97mm |
| Bef.Lochdistanz D | 60mm | 77mm | 97mm |
| Länge der Schiene L | 62mm | 79mm | 99mm |
| Befestigungsloch | 5.3mm | 5.3mm | 5.3mm |
| Verpackungseinheit | 10 Stück<br>*2094/5K: VE=20 Stk. | 10 Stück | 5 Stück |

### Zubehör

| | **Artikel-Nummer** | Eldas-Nummer | **Artikel-Nummer** | Eldas-Nummer | **Artikel-Nummer** | Eldas-Nummer |
|---|---|---|---|---|---|---|
| Ersatzdeckel | **31069** | 150 907 037 | **31064** | 150 914 037 | **31063** | 150 919 037 |
| Verpackungseinheit | **10 Stück** | | **10 Stück** | | **5 Stück** | |

# Abzweigdosen mit Grundplatte und Deckel aus Thermoplast hellgrau

16+35mm²

## Eigenschaften

- Grundplatte mit Tragschiene nach EN 60715 TH 35
- unzerbrechlich, selbstverlöschend
- ausschneidbare Einführungen
- verschiebbares Bezeichnungsschild L-K-W-S
- Deckelmuttern plombierbar
- mit zweischraubigen Polyamid-Klemmen Serie 30840... mit abziehbarem Spreizschutzschieber für durchgehende Leiter,
  Metallteile aus Messing vernickelt

## Artikel-Nummern

| | | | | |
|---|---|---|---|---|
| mit Klemmen 3P+N+PE | **2125K** | 150 245 037 | **2145K** | 150 345 037 |
| mit Schiene, ohne Klemmen | **2081K** | 150 340 037 | **2081K** | 150 340 037 |
| ohne Schiene | **2071K** | 150 340 137 | **2071K** | 150 340 137 |

## Technische Daten

| | | |
|---|---|---|
| Querschnitt | 5×16mm² | 5×35mm² |
| Nenndaten | 500V/63A | 500V/100A |
| A×B×H | 160×160×62mm | 160×160×62mm |
| Bef.Lochdistanz C | 142mm | 142mm |
| Bef.Lochdistanz D | 142mm | 142mm |
| Länge der Schiene L | 144mm | 144mm |
| Befestigungsloch | 5.3mm | 5.3mm |
| Verpackungseinheit | 5 Stück | 5 Stück |

## Zubehör

| | Artikel-Nummer | Eldas-Nummer | Artikel-Nummer | Eldas-Nummer |
|---|---|---|---|---|
| Ersatzdeckel | **31066** | 150 934 037 | **31066** | 150 934 037 |
| Verpackungseinheit | **5 Stück** | | **5 Stück** | |

# Abzweigdosen mit Grundplatte aus Blech und Deckel aus Duroplast weiss

2.5+6mm²

## Eigenschaften

- Grundblech korrosionsgeschützt mit aufgenieteter Woertz-Schiene Nr.4050A (siehe Broschüre "Schraub klemmen" Seite 1.1.134)
- ausbrechbare Einführungen
- Deckelmuttern plombierbar
- mit zweischraubigen Steatit-Klemmen Serie 4020S.. mit abziehbarem Spreizschutz-schieber für durchgehende Leiter.
  Metallteile aus Messing vernickelt
- Abdeckung halogenfrei

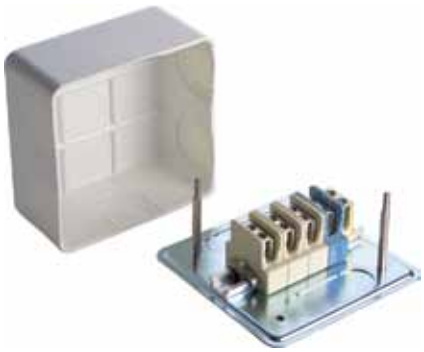

## Artikel-Nummern

| | | | | | | | |
|---|---|---|---|---|---|---|---|
| mit Klemmen 3P+N+PE | **2095C** | 150 075 007 | **2185C/95** | 150 145 007 | **2185C** | 150 145 107 |
| mit Schiene, ohne Klemmen | **2078C** | 150 140 007 | **2078C** | 150 140 007 | **2080C** | 150 190 007 |

## Technische Daten

| | | | |
|---|---|---|---|
| Querschnitt | 5×2.5mm² | 5×6mm² | 5×6mm² |
| Nenndaten | 500V/16A | 500V/41A | 500V/41A |
| A×B×H | 95×95×46mm | 95×95×46mm | 115×115×59mm |
| Bef.Lochdistanz C | 77mm | 77mm | 78mm |
| Bef.Lochdistanz D | 77mm | 77mm | 78mm |
| Länge der Schiene L | 87mm | 87mm | 106mm |
| Befestigungsloch | 5mm | 5mm | 5mm |
| Verpackungseinheit | 10 Stück | 10 Stück | 5 Stück |

## Zubehör

| | | | | | | |
|---|---|---|---|---|---|---|
| | **Artikel-Nummer** | Eldas-Nummer | **Artikel-Nummer** | Eldas-Nummer | **Artikel-Nummer** | Eldas-Nummer |
| Ersatzdeckel | **31061** | 150 914 007 | **31061** | 150 914 007 | **31062** | 150 919 007 |
| Verpackungseinheit | **10 Stück** | | **10 Stück** | | **5 Stück** | |

# Abzweigdosen mit Grundplatte aus Blech und Deckel aus Duroplast weiss

10-35mm²

## Eigenschaften

- Grundblech korrosionsgeschützt mit aufgenieteter Woertz-Schiene Nr.4050A (siehe Broschüre "Schraubklemmen" Seite 1.1.134)
- ausbrechbare Einführungen
- Deckelmuttern plombierbar
- mit zweischraubigen Steatit-Klemmen Serie 4020S... mit abziehbarem Spreizschutz-schieber für durchgehende Leiter.
- Metallteile aus Messing vernickelt
- Abdeckung halogenfrei

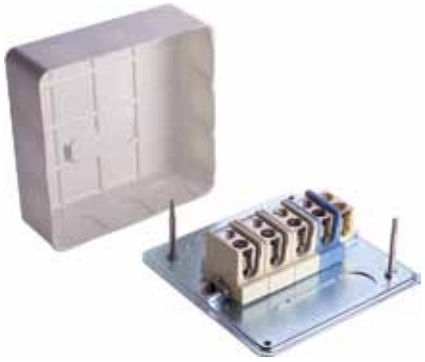

## Artikel-Nummern

| | | | | | | |
|---|---|---|---|---|---|---|
| mit Klemmen 3P+N+PE | **2115C** | 150 195 007 | **2125C*** | 150 245 007 | **2145C** | 150 345 007 |
| mit Schiene, ohne Klemmen | **2080C** | 150 190 007 | **2081C** | 150 340 007 | **2081C** | 150 340 007 |

## Technische Daten

| | | | |
|---|---|---|---|
| Querschnitt | 5×10mm² | 5×16mm² | 5×35mm² |
| Nenndaten | 500V/57A | 500V/63A | 500V/100A |
| A×B×H | 115×115×59mm | 160×160×60mm | 160×160×60mm |
| Bef.Lochdistanz C | 78mm | 142mm | 142mm |
| Bef.Lochdistanz D | 78mm | 142mm | 142mm |
| Länge der Schiene L | 106mm | 155mm | 155mm |
| Befestigungsloch | 5mm | 5mm | 5mm |
| Verpackungseinheit | 5 Stück | 5 Stück<br>* 2125C: VE=4 Stk. | 5 Stück |

## Zubehör

| | | | | | | |
|---|---|---|---|---|---|---|
| | **Artikel-Nummer** | Eldas-Nummer | **Artikel-Nummer** | Eldas-Nummer | **Artikel-Nummer** | Eldas-Nummer |
| Ersatzdeckel | **31062** | 150 919 007 | **31065** | 150 934 007 | **31065** | 150 934 007 |
| Verpackungseinheit | **5 Stück** | | **5 Stück** | | **5 Stück** | |

# Abzweigdosen mit Grundplatte und Deckel aus Blech grau

70+120mm²

## Eigenschaften

- Grundblech korrosionsgeschützt mit aufgenieteter Woertz-Schiene Nr. 4050A oder mit Tragschiene nach EN 60715 TH 35
- Blechdeckel mit vormarkierten Einführungen
- Deckelmuttern plombierbar
- mit zweischraubigen Steatit-Klemmen Serie 4030S auf Woertz-Schiene oder Polyamid-Klemmen Serie 3468GR mit abziehbarem Spreizschutz-schieber für durchgehende Leiter.
  Metallteile aus Messing vernickelt

## Artikel-Nummern

| | | | | |
|---|---|---|---|---|
| mit Steatit-Klemmen 3P+N+PE | **2155** | 150 445 037 | **2165** | 150 505 037 |
| mit Polyamid-Klemmen 3P+N+PE | **2165/3468*** | 150 445 137 | **2165/3469** | 150 505 137 |
| mit Woertz-Schiene, ohne Klemmen | **2082** | 150 440 037 | **2083** | 150 500 037 |
| mit EN-Schiene 35mm, ohne Klemmen | **2082/35** | 150 440 137 | **2083/35** | 150 500 137 |

## Technische Daten

| | | |
|---|---|---|
| Querschnitt | 5×70mm² | 5×120mm² |
| Nenndaten | 500V/150A | 500V/250A |
| A×B×H | 200×150×67mm | 250×180×95mm |
| Bef.Lochdistanz C | 160mm | 225mm |
| Bef.Lochdistanz D | 125mm | 75mm |
| Länge der Schiene L | 193mm | 235mm |
| Befestigungsloch | 5mm | 5mm |
| Verpackungseinheit | 4 Stück<br>* 2165/3468: VE=1 Stk. | 1 Stück |

## Zubehör

| | **Artikel-Nummer** | Eldas-Nummer | **Artikel-Nummer** | Eldas-Nummer |
|---|---|---|---|---|
| Ersatzdeckel | **31067** | 150 944 037 | **31068** | 150 950 037 |
| Verpackungseinheit | **4 Stück** | | **1 Stück** | |

# Abzweigdose aus Thermoplast

bis 5×2.5mm²

## Eigenschaften

IP54 International Protection
DIN 40050
- schwerbrennbar
- schlagfest
- spritzwassersicher
- mit Mittelbolzen
- mit zentraler Deckel-
  befestigungsschraube
- mit zwei aussenliegenden
  Befestigungslaschen

## Artikel-Nummern

| | | |
|---|---|---|
| leer, ohne Klemmen | **3152** | 152 030 017 |
| mit Sacklochklemmen 5×2.5mm² | **3152/5X2.5** | 152 075 017 |

## Technische Daten

| | |
|---|---|
| Querschnitt | mit 6 eingesetzten Thermoplast-stutzen Gr. 1<br>max. Durchführung 16mm |
| Nenndaten | 500V |
| A×B×H | 80×80×40mm |
| Bef.Lochdistanz C | 86mm |
| Befestigungsloch | 4.2mm |
| Innenmasse | 72×72×34mm |
| Verpackungseinheit | 5 Stück |

## Zubehör

| | | Artikel-Nummer | Eldas-Nummer |
|---|---|---|---|
| | Thermoplast-stutzen Gr. 1 einzeln einsetzbar in vormarkierte Ausschneidungen 19mm max. Durchführung 16mm | **5900** | 152 900 017 |
| | Sacklochklemmen Leitereinführung nur von einer Seite 5×2.5mm² | **5622/5** | 157 307 527 |
| | Brennverhalten nach UL 94 Toxisches Verhalten | **V2** | halogenfrei |

# Abzweigdose aus Duroplast grau, 90×90×54mm

bis 7×2.5 mm², für Kabelverschraubungen oder Einführungsstutzen

## Eigenschaften

IP54 International Protection
DIN 40050
- mit zwei schwenkbaren Befestigungslaschen
- für Steatitklemmringe Serie 2505..., mit einschraubigen Klemmen mit Spreizschutzring, aus Messing vernickelt
- Schutzleiterklemme gegen Selbstlockern gesichert

## Artikel-Nummern

| | | |
|---|---|---|
| leer, ohne Klemmring | **3150M** | 152 070 117 |
| mit Klemmring 7×2.5mm²<br>16A, 6P+PE | **3150/7X2.5** | 152 077 117 |

## Technische Daten

| | |
|---|---|
| | mit 7 vormarkierten Ausbrechungen<br>für 20M Kabelverschaubung |
| Nenndaten | 500V |
| Aussenmasse | 90×90×54mm |
| Innenmasse | 80×80×40mm |
| Befestigungsloch | 6mm |
| Verpackungseinheit<br>3150<br>3150/7×2.5 | <br>10 Stück<br>5 Stück |

## Zubehör

| | **Artikel-Nummer** | Eldas-Nummer |
|---|---|---|
| Thermoplast-Einführungs-stutzen, hellgrau 5-18mm | **3069** | 152 900 147 |

| | |
|---|---|
| Brennverhalten nach UL 94 | V0 (selbstlöschend) |
| Toxisches Verhalten | halogen- und schwermetallfrei |
| Schlagzähigkeit nach DIN 53453 | 7-9 kJ/m2 |
| Wasseraufnahme nach DIN 53495, Verfahren3 | < 0.4% |
| Wärmeformbestän-digkeit nach ISO 75 | 160-180°C |

# Abzweigdose aus Duroplast grau, 120×120×68mm

bis 5×10mm², für Kabelverschraubungen oder Einführungsstutzen

## Eigenschaften

IP54 International Protection
DIN 40050

- mit zwei schwenkbaren Befestigungslaschen
- für zweischraubige Abzweigklemmen Serie 30840..., 5x10 mm²

## Artikel-Nummern

| | | |
|---|---|---|
| leer, ohne Tragschiene, ohne Klemmen | **3191** | 152 160 027 |
| leer, mit Tragschiene EN 60715 TH 35 ohne Klemmen | **3191/35** | 152 160 037 |
| mit Klemmen 5×6mm², 41A 3P+N+PE Art.Nr. 30841 | **3191/5X6** | 152 165 037 |
| mit Klemmen 5x10mm², 57A 3P+N+PE Art.Nr. 30842 | **3191/5X10** | 152 215 037 |

## Technische Daten

| | |
|---|---|
| | mit 6 vormarkierten Ausbrechungen für M32 Kabelverschraubung und 4 vormarkierten Ausbrechungen für M25 Kabelverschraubung |
| Nenndaten | 500V |
| Aussenmasse | 120×120×68mm |
| Innenmasse | 110×110×50mm |
| Befestigungsloch | 6mm |
| Länge der Schiene L | 90mm |
| Befestigungslochdistanz Ld | 46mm |
| Verpackungseinheit | 6 Stück |

## Zubehör

| | **Artikel-Nummer** | Eldas-Nummer |
|---|---|---|
| Thermoplast-Einführungs-stutzen, hellgrau 9-24mm | **3078** | 152 900 157 |
| Thermoplast-Einführungs-stutzen, hellgrau 5-18mm | **3069** | 152 900 147 |
| Brennverhalten nach UL 94 | **V0 (selbstlöschend)** | |
| Toxisches Verhalten | **halogen- und schwermetallfrei** | |
| Schlagzähigkeit nach DIN 53453 | **7-9 kJ/m2** | |
| Wasseraufnahme nach DIN 53495, Verfahren3 | **< 0.4%** | |
| Wärmeformbe-ständigkeit nach ISO 75 | **160-180°C** | |

# Abzweigdose aus Duroplast grau, 180×130×80mm

bis 5×35 mm² , für Kabelverschraubungen oder Einführungsstutzen

## Eigenschaften

IP54 International Protection
DIN 40050

- mit zwei schwenkbaren Befestigungslaschen

- für zweischraubige Abzweigklemmen Serie 30840..., 5x35 mm²

## Artikel-Nummern

| | | |
|---|---|---|
| leer, ohne Tragschiene, ohne Klemmen | **3196** | 152 240 027 |
| leer, mit Tragschiene EN 60715 TH 35 ohne Klemmen | **3196/35** | 152 240 037 |
| mit Klemmen 5×16mm², 63A 3P+N+PE Art.Nr. 30841 | **3196/5X16** | 152 245 037 |
| mit Klemmen 5×35mm², 100A 3P+N+PE Art.Nr. 30844 | **3196/5X35** | 152 365 037 |

## Technische Daten

| | |
|---|---|
| Nenndaten | 500V |
| Aussenmasse | 180×130×80mm |
| Innenmasse | 170×120×58mm |
| Befestigungsloch | 6mm |
| Länge der Schiene L | 115mm |
| Befestigungslochdistanz Ld | 100mm |
| Verpackungseinheit | 4 Stück |

## Zubehör

| | Artikel-Nummer | Eldas-Nummer |
|---|---|---|
| Thermoplast-Einführungs-stutzen, hellgrau 9-32mm | **3079** | 152 900 167 |
| Thermoplast-Einführungs-stutzen, hellgrau 9-24mm | **3078** | 152 900 157 |

| | |
|---|---|
| Brennverhalten nach UL 94 | **V0 (selbstlöschend)** |
| Toxisches Verhalten | **halogen- und schwermetallfrei** |
| Schlagzähigkeit nach DIN 53453 | **7-9 kJ/m2** |
| Wasseraufnahme nach DIN 53495, Verfahren3 | **< 0.4%** |
| Wärmebeständig-keit nach ISO 75 | **160-180°C** |

# Polycarbonat- und ABS-Gehäuse LiTHOS

## Eigenschaften

IP65 International Protection

- Farbe RAL 7035, lichtgrau
- Schnellverschluss aus rostfreiem Stahl, selbsthaltend
- mit Neopren-Dichtung (auf Anfrage lieferbar mit Silikon-Dichtung)
- Polycarbonat UV-beständig

## Artikel-Nummern

| | 64254 | 64354 | 64256 | 64356 |
|---|---|---|---|---|
| Schienentyp / -Art.Nr. | **EN 60715 TH 35 / 17524** | **EN 60715 TH 35 / 17524** | **EN 60715 TH 35 / 17524** | **EN 60715 TH 35 / 17524** |

## Technische Daten

| | | | | |
|---|---|---|---|---|
| Gehäuse-Material | Polycarbonat | ABS | Polycarbonat | ABS |
| Dimensionen L×B×H | 82×80×55mm | 82×80×55mm | 82×80×85mm | 82×80×85mm |
| Bef.Lochdistanz | 58mm | 58mm | 58mm | 58mm |
| Länge der Schiene L | 72mm | 72mm | 72mm | 72mm |
| Befestigungsloch | 5mm | 5mm | 5mm | 5mm |
| Verpackungseinheit | 1 Stück | 1 Stück | 1 Stück | 1 Stück |

## Masszeichnungen

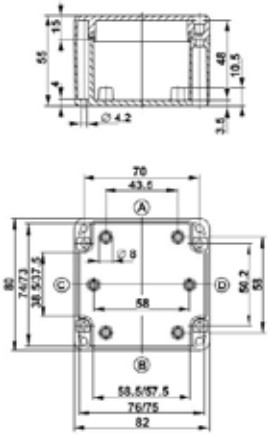

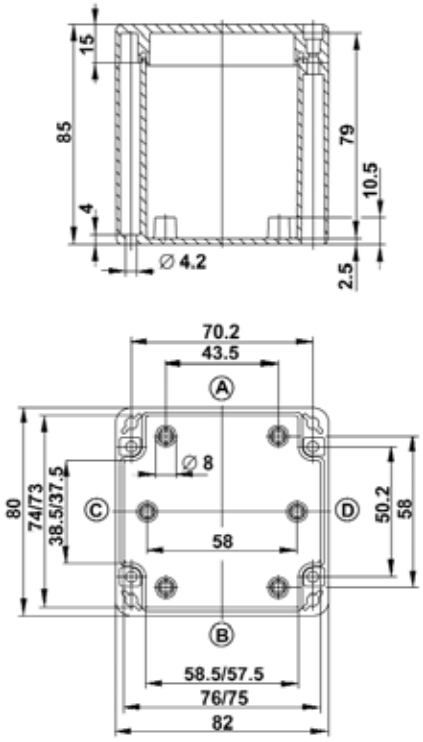


Max. Gewinde

| ISO M | 12 | 16 | 20 | 25 | 32 | 40 | 50 | 63 |
|---|---|---|---|---|---|---|---|---|
| Seiten A/B | 5 | 2 | 2 | 0 | 0 | 0 | 0 | 0 |
| Seiten C/D | 2 | 1 | 0 | 0 | 0 | 0 | 0 | 0 |

Max. Gewinde

| ISO M | 12 | 16 | 20 | 25 | 32 | 40 | 50 | 63 |
|---|---|---|---|---|---|---|---|---|
| Seiten A/B | 5 | 2 | 2 | 0 | 0 | 0 | 0 | 0 |
| Seiten C/D | 2 | 1 | 0 | 0 | 0 | 0 | 0 | 0 |

## Eigenschaften

IP65 International Protection

- Farbe RAL 7035, lichtgrau
- Schnellverschluss aus rostfreiem Stahl, selbsthaltend
- mit Neopren-Dichtung (auf Anfrage lieferbar mit Silikon-Dichtung)
- Polycarbonat UV-beständig

## Artikel-Nummern

| | 64260 | 64360 | 64264 | 64364 |
|---|---|---|---|---|
| Schienentyp / -Art.Nr. | **EN 60715 TH 35 / 17530** | **EN 60715 TH 35 / 17530** | **EN 60715 TH 35 / 13554** | **EN 60715 TH 35 / 13554** |

## Technische Daten

| | | | | |
|---|---|---|---|---|
| Gehäuse-Material | Polycarbonat | ABS | Polycarbonat | ABS |
| Dimensionen L×B×H | 120×80×85mm | 120×80×85mm | 160×80×85mm | 160×80×85mm |
| Bef.Lochdistanz | 96mm | 96mm | 136mm | 136mm |
| Länge der Schiene L | 110mm | 110mm | 150mm | 150mm |
| Befestigungsloch | 5mm | 5mm | 5mm | 5mm |
| Verpackungseinheit | 1 Stück | 1 Stück | 1 Stück | 1 Stück |

## Masszeichnungen

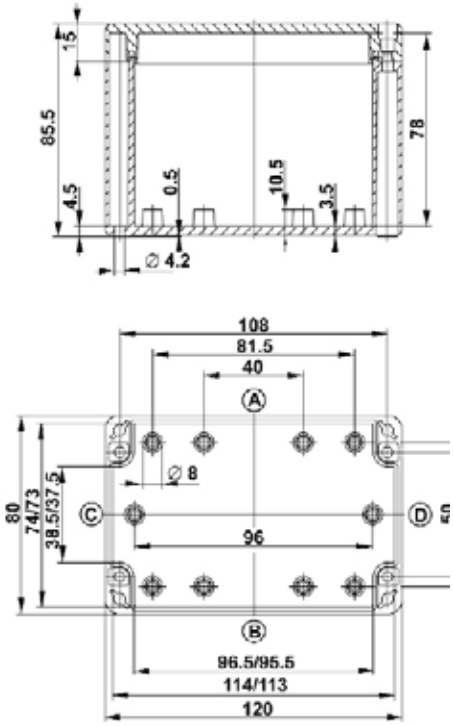


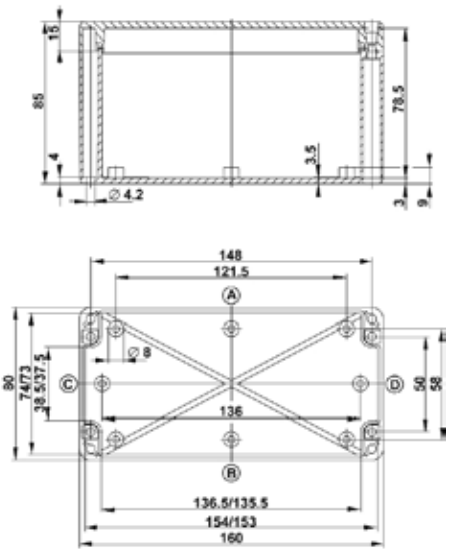


Max. Gewinde

| ISO M | 12 | 16 | 20 | 25 | 32 | 40 | 50 | 63 |
|---|---|---|---|---|---|---|---|---|
| Seiten A/B | 15 | 6 | 6 | 3 | 2 | 1 | 1 | 0 |
| Seiten C/D | 5 | 2 | 1 | 1 | 1 | 0 | 0 | 0 |

Max. Gewinde

| ISO M | 12 | 16 | 20 | 25 | 32 | 40 | 50 | 63 |
|---|---|---|---|---|---|---|---|---|
| Seiten A/B | 22 | 10 | 8 | 5 | 3 | 2 | 2 | 0 |
| Seiten C/D | 5 | 2 | 1 | 1 | 1 | 0 | 0 | 0 |

# Polycarbonat- und ABS-Gehäuse LiTHOS

## Eigenschaften

IP65 International Protection

- Farbe RAL 7035, lichtgrau
- Schnellverschluss aus rostfreiem Stahl, selbsthaltend
- mit Neopren-Dichtung (auf Anfrage lieferbar mit Silikon-Dichtung)
- Polycarbonat UV-beständig

## Artikel-Nummern

| | 64266 | 64366 | 64272 | 64372 |
|---|---|---|---|---|
| Schienentyp / -Art.Nr. | **EN 60715 TH 35 / 13553** | **EN 60715 TH 35 / 13553** | **EN 60715 TH 35 / 13554** | **EN 60715 TH 35 / 13554** |

## Technische Daten

| | | | | |
|---|---|---|---|---|
| Gehäuse-Material | Polycarbonat | ABS | Polycarbonat | ABS |
| Dimensionen L×B×H | 122×120×55mm | 122×120×55mm | 160×120×90mm | 160×120×90mm |
| Bef.Lochdistanz | 100mm | 100mm | 136mm | 136mm |
| Länge der Schiene L | 113mm | 113mm | 150mm | 150mm |
| Befestigungsloch | 5mm | 5mm | 5mm | 5mm |
| Verpackungseinheit | 1 Stück | 1 Stück | 1 Stück | 1 Stück |

## Masszeichnungen

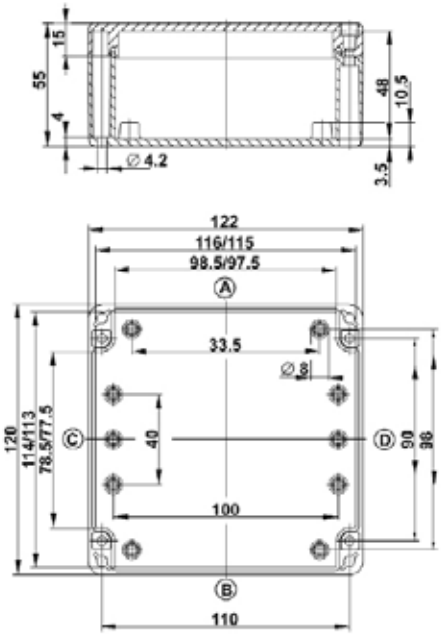


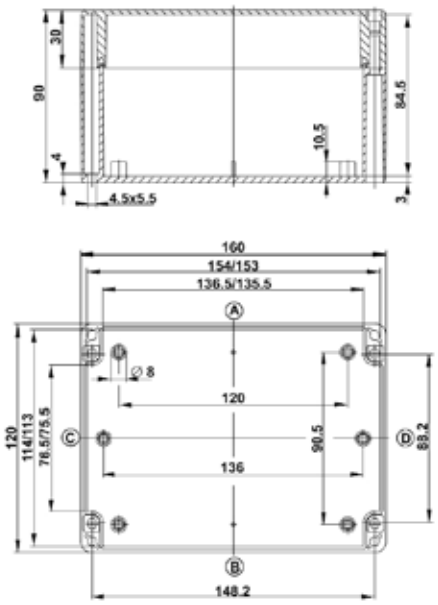


Max. Gewinde

| ISO M | 12 | 16 | 20 | 25 | 32 | 40 | 50 | 63 |
|---|---|---|---|---|---|---|---|---|
| Seiten A/B | 9 | 4 | 3 | 2 | 0 | 0 | 0 | 0 |
| Seiten C/D | 4 | 3 | 2 | 0 | 0 | 0 | 0 | 0 |

Max. Gewinde

| ISO M | 12 | 16 | 20 | 25 | 32 | 40 | 50 | 63 |
|---|---|---|---|---|---|---|---|---|
| Seiten A/B | 18 | 10 | 7 | 3 | 3 | 0 | 0 | 0 |
| Seiten C/D | 9 | 5 | 2 | 2 | 1 | 0 | 0 | 0 |

## Eigenschaften

IP65 International Protection

- Farbe RAL 7035, lichtgrau
- Schnellverschluss aus rostfreiem Stahl, selbsthaltend
- mit Neopren-Dichtung (auf Anfrage lieferbar mit Silikon-Dichtung)
- Polycarbonat UV-beständig

## Artikel-Nummern

| | 64278 | 64378 | 64284 | 64384 |
|---|---|---|---|---|
| Schienentyp / -Art.Nr. | **EN 60715 TH 35 / 13555** | **EN 60715 TH 35 / 13555** | **EN 60715 TH 35 / 13556** | **EN 60715 TH 35 / 13556** |

## Technische Daten

| | | | | |
|---|---|---|---|---|
| Gehäuse-Material | Polycarbonat | ABS | Polycarbonat | ABS |
| Dimensionen L×B×H | 200×120×90mm | 200×120×90mm | 240×160×90mm | 240×160×90mm |
| Bef.Lochdistanz | 176mm | 176mm | 216mm | 216mm |
| Länge der Schiene L | 190mm | 190mm | 230mm | 230mm |
| Befestigungsloch | 7mm | 7mm | 7mm | 7mm |
| Verpackungseinheit | 1 Stück | 1 Stück | 1 Stück | 1 Stück |

## Masszeichnungen

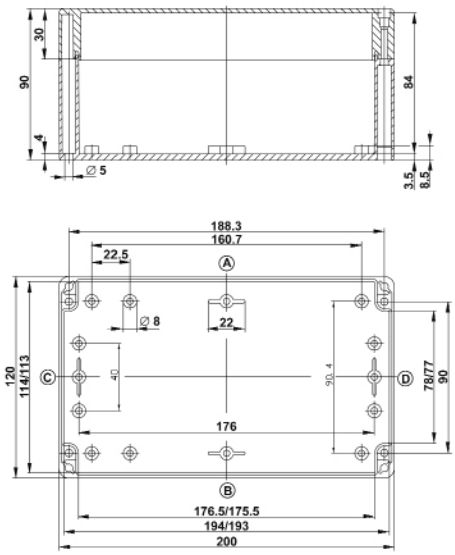


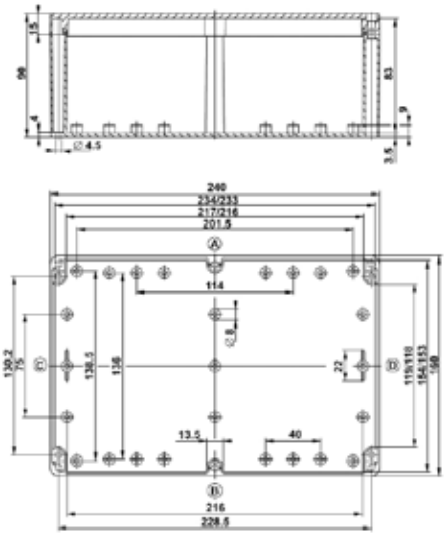


Max. Gewinde

| ISO M | 12 | 16 | 20 | 25 | 32 | 40 | 50 | 63 |
|---|---|---|---|---|---|---|---|---|
| Seiten A/B | 36 | 16 | 12 | 8 | 4 | 2 | 2 | 2 |
| Seiten C/D | 17 | 8 | 5 | 3 | 2 | 2 | 1 | 0 |

| ISO M | 12 | 16 | 20 | 25 | 32 | 40 | 50 | 63 |
|---|---|---|---|---|---|---|---|---|
| Seiten A/B | 36 | 16 | 12 | 8 | 4 | 2 | 2 | 2 |
| Seiten C/D | 17 | 8 | 5 | 3 | 2 | 2 | 1 | 0 |

# Polycarbonat- und ABS-Gehäuse LiTHOS

## Eigenschaften

IP65 International Protection

- Farbe RAL 7035, lichtgrau
- Schnellverschluss aus rostfreiem Stahl, selbsthaltend
- mit Neopren-Dichtung (auf Anfrage lieferbar mit Silikon-Dichtung)
- Polycarbonat UV-beständig

## Artikel-Nummern

| | | |
|---|---|---|
| | **64289** | **64389** |
| Schienentyp / -Art.Nr. | **EN 60715 TH 35 / 13559** | **EN 60715 TH 35 / 13559** |

## Technische Daten

| | | |
|---|---|---|
| Gehäuse-Material | Polycarbonat | ABS |
| Dimensionen L×B×H | 300×230×110mm | 300×230×110mm |
| Bef.Lochdistanz | 275.5mm | 275.5mm |
| Länge der Schiene L | 290mm | 290mm |
| Befestigungsloch | 7mm | 7mm |
| Verpackungseinheit | 1 Stück | 1 Stück |

## Masszeichnungen

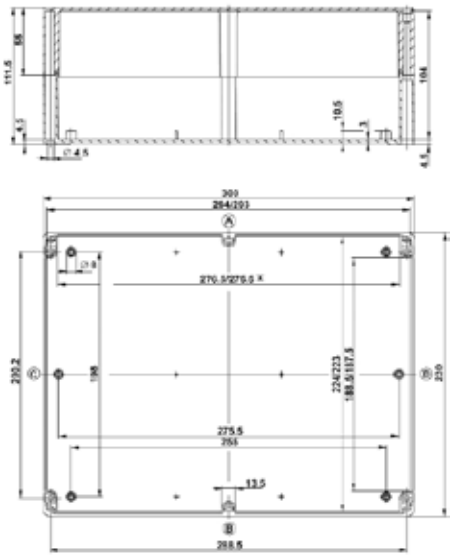

Max. Gewinde

| ISO M | 12 | 16 | 20 | 25 | 32 | 40 | 50 | 63 |
|---|---|---|---|---|---|---|---|---|
| Seiten A/B | 34 | 14 | 10 | 6 | 4 | 0 | 0 | 0 |
| Seiten C/D | 21 | 13 | 5 | 4 | 2 | 0 | 0 | 0 |

## Passende Klemmensätze

| Klemmensätze Art. Nr. | | | | | | | | | |
|---|---|---|---|---|---|---|---|---|---|
| | 5×2.5mm²** bestehend aus | 5×2.5mm² bestehend aus | 5×6mm² bestehend aus | 5×10mm² bestehend aus | 5×16mm² bestehend aus | 5×35mm² bestehend aus | 5×70mm² bestehend aus | 5×120mm² bestehend aus | 8×2.5mm² bestehend aus |
| | 3×30902GR<br>1×30902BL<br>1×30902E | 3×30840GR<br>1×30840BL<br>1×30840E | 3×30841GR<br>1×30841BL<br>1×30841E | 3×30842GR<br>1×30842BL<br>1×30842E | 3×30843GR<br>1×30843BL<br>1×30843E | 3×30844GR<br>1×30844BL<br>1×30844E | 3×3468GR<br>1×3468BL<br>1×3468E | 3×3469GR<br>1×3469BL<br>1×3469E | 7×2760<br>1×2721 |
| **zu Polycarbonat - & ABS - Dosen mit folgenden Art. Nr.** | | | | | | | | | |
| **64254** | 64451 | | | | | | | | 80451 |
| **64256** | 64451 | | | | | | | | 80451 |
| **64260** | | 64460 | 64461 | 64462 | | | | | |
| **64264** | | 64472 | 64473 | 64474 | 64475 | 64476 | | | |
| **64266** | | 64463 | | | | | | | |
| **64272** | | 64472 | 64473 | 64474 | 64475 | 64476 | | | |
| **64278** | | 64483 | 64484 | 64485 | 64486 | 64487 | | | |
| **64284** | | 64493 | 64494 | 64495 | 64496 | 64497 | | | |
| **64289** | | 64515 | 64516 | 64517 | 64518 | 64519 | 64520 | | |
| **64354** | 64451 | | | | | | | | 80451 |
| **64356** | 64451 | | | | | | | | 80451 |
| **64360** | | 64460 | 64461 | 64462 | | | | | |
| **64364** | | 64472 | 64473 | 64474 | 64475 | 64476 | | | |
| **64366** | | 64463 | | | | | | | |
| **64372** | | 64472 | 64473 | 64474 | 64475 | 64476 | | | |
| **64378** | | 64483 | 64484 | 64485 | 64486 | 64487 | | | |
| **64384** | | 64493 | 64494 | 64495 | 64496 | 64497 | | | |
| **64389** | | 64515 | 64516 | 64517 | 64518 | 64519 | 64520 | | |

**Wichtige Hinweise**

**** Entspricht in Wirklichkeit einem Klemmensatz 5×4mm² ist jedoch für kleindimensionierte Gehäuse bestens geeignet.**

## Eigenschaften

IP65 International Protection

- Farbe RAL 7000, fehgrau
- Deckelschrauben aus rostfreiem Stahl, unverlierbar
- mit Neopren-Dichtung (auf Anfrage lieferbar mit Silikon-Dichtung)

## Artikel-Nummern

| | 64413 | 64414 |
|---|---|---|
| Schienentyp / -Art.Nr. | **EN 60715 TH 15 / 17524** | **EN 60715 TH 15 / 17524** |

## Technische Daten

| | | |
|---|---|---|
| Gehäuse-Material | glasfaserverstärktes Polyester | glasfaserverstärktes Polyester |
| Dimensionen L×B×H | 80×75×55mm | 80×75×75mm |
| Bef.Lochdistanz | 59mm | 59mm |
| Länge der Schiene L | 68mm | 68mm |
| Befestigungsloch | 5mm | 5mm |
| Verpackungseinheit | 1 Stück | 1 Stück |

## Masszeichnungen

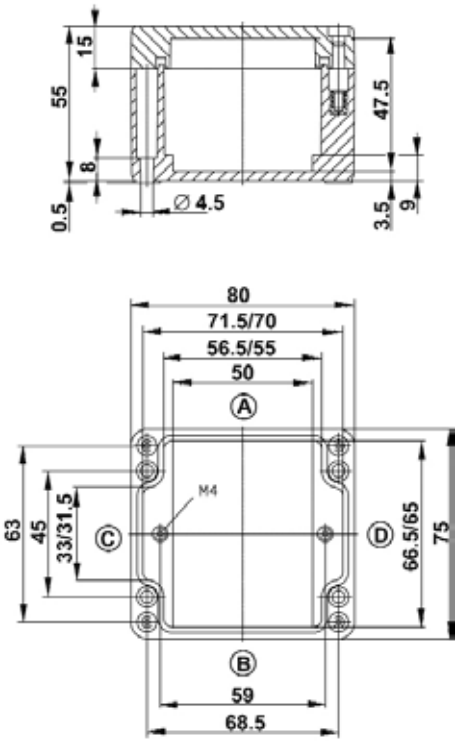


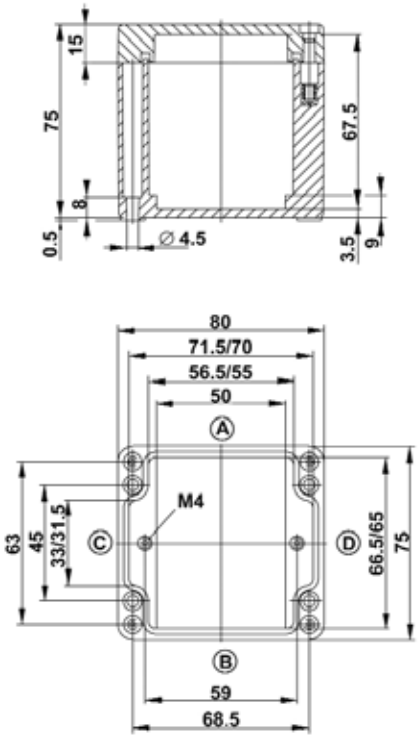


Max. Gewinde

| ISO M | 12 | 16 | 20 | 25 | 32 | 40 | 50 | 63 |
|---|---|---|---|---|---|---|---|---|
| Seiten A/B | 5 | 2 | 2 | 1 | 0 | 0 | 0 | 0 |
| Seiten C/D | 2 | 1 | 1 | 0 | 0 | 0 | 0 | 0 |

Max. Gewinde

| ISO M | 12 | 16 | 20 | 25 | 32 | 40 | 50 | 63 |
|---|---|---|---|---|---|---|---|---|
| Seiten A/B | 8 | 4 | 2 | 1 | 1 | 0 | 0 | 0 |
| Seiten C/D | 4 | 1 | 1 | 1 | 1 | 0 | 0 | 0 |

## Eigenschaften

IP65 International Protection

- Farbe RAL 7000, fehgrau
- Deckelschrauben aus rostfreiem Stahl, unverlierbar
- mit Neopren-Dichtung (auf Anfrage lieferbar mit Silikon-Dichtung)

## Artikel-Nummern

| | 64415 | 64416 |
|---|---|---|
| Schienentyp / -Art.Nr. | **EN 60715 TH 15 / 17523** | **EN 60715 TH 15 / 17523** |

## Technische Daten

| | | |
|---|---|---|
| Gehäuse-Material | glasfaserverstärktes Polyester | glasfaserverstärktes Polyester |
| Dimensionen L×B×H | 110×75×55mm | 110×75×75mm |
| Bef.Lochdistanz | 89mm | 89mm |
| Länge der Schiene L | 98mm | 98mm |
| Befestigungsloch | 5mm | 5mm |
| Verpackungseinheit | 1 Stück | 1 Stück |

## Masszeichnungen

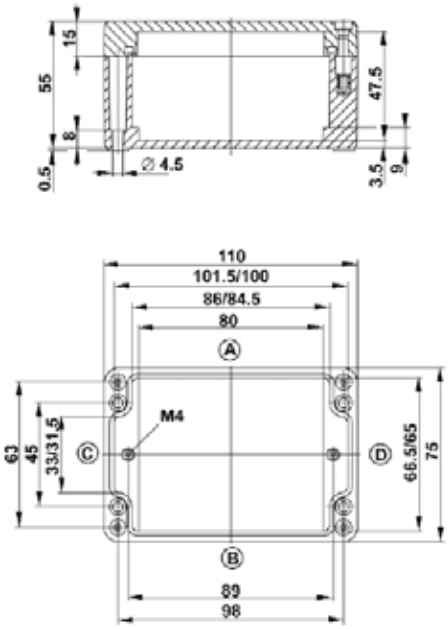


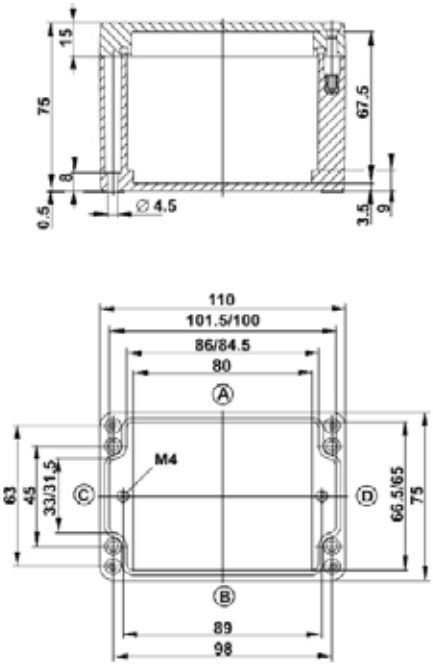


Max. Gewinde

| ISO M | 12 | 16 | 20 | 25 | 32 | 40 | 50 | 63 |
|---|---|---|---|---|---|---|---|---|
| Seiten A/B | 8 | 3 | 2 | 2 | 0 | 0 | 0 | 0 |
| Seiten C/D | 2 | 1 | 1 | 0 | 0 | 0 | 0 | 0 |

Max. Gewinde

| ISO M | 12 | 16 | 20 | 25 | 32 | 40 | 50 | 63 |
|---|---|---|---|---|---|---|---|---|
| Seiten A/B | 12 | 6 | 3 | 2 | 2 | 0 | 0 | 0 |
| Seiten C/D | 4 | 1 | 1 | 1 | 1 | 0 | 0 | 0 |

# Polyestergehäuse LiTHOS

## Eigenschaften

IP65 International Protection

- Farbe RAL 7000, fehgrau
- Deckelschrauben aus rostfreiem Stahl, unverlierbar
- mit Neopren-Dichtung (auf Anfrage lieferbar mit Silikon-Dichtung)

## Artikel-Nummern

| | 64417 | 64422 |
|---|---|---|
| Schienentyp / -Art.Nr. | **EN 60715 TH 15 / 17521** | **EN 60715 TH 35 / 17530** |

## Technische Daten

| | | |
|---|---|---|
| Gehäuse-Material | glasfaserverstärktes Polyester | glasfaserverstärktes Polyester |
| Dimensionen L×B×H | 160×75×55mm | 122×120×90mm |
| Bef.Lochdistanz | 139mm | 95mm |
| Länge der Schiene L | 148mm | 108mm |
| Befestigungsloch | 7mm | 7mm |
| Verpackungseinheit | 1 Stück | 1 Stück |

## Masszeichnungen

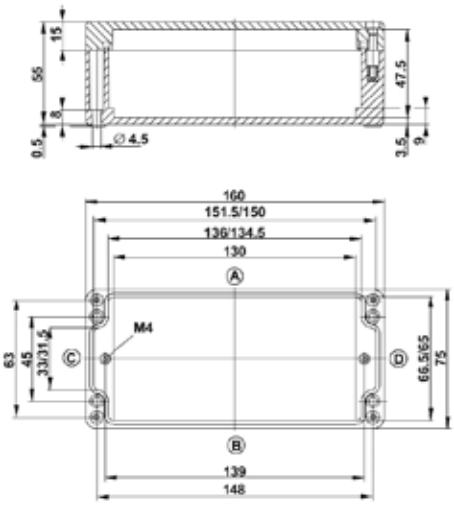


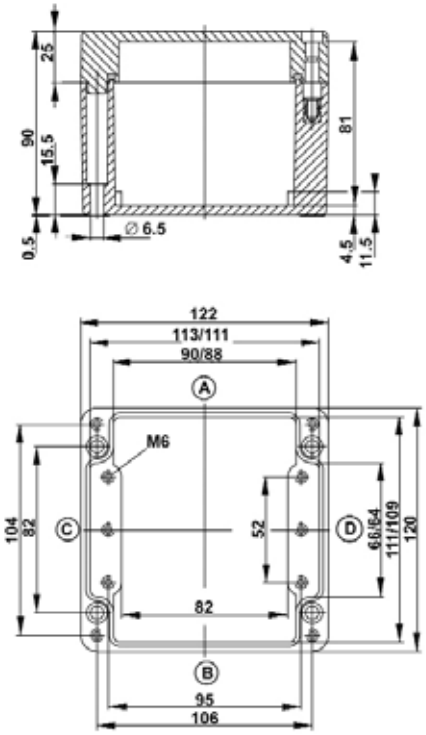


Max. Gewinde

| ISO M | 12 | 16 | 20 | 25 | 32 | 40 | 50 | 63 |
|---|---|---|---|---|---|---|---|---|
| Seiten A/B | 12 | 5 | 4 | 3 | 0 | 0 | 0 | 0 |
| Seiten C/D | 2 | 1 | 1 | 0 | 0 | 0 | 0 | 0 |

Max. Gewinde

| ISO M | 12 | 16 | 20 | 25 | 32 | 40 | 50 | 63 |
|---|---|---|---|---|---|---|---|---|
| Seiten A/B | 13 | 6 | 4 | 3 | 2 | 1 | 0 | 0 |
| Seiten C/D | 6 | 3 | 2 | 2 | 1 | 0 | 0 | 0 |

## Eigenschaften

IP65 International Protection

- Farbe RAL 7000, fehgrau
- Deckelschrauben aus rostfreiem Stahl, unverlierbar
- mit Neopren-Dichtung (auf Anfrage lieferbar mit Silikon-Dichtung)

## Artikel-Nummern

| | 64424 | 64428 |
|---|---|---|
| Schienentyp / -Art.Nr. | **EN 60715 TH 35 / 17529** | **EN 60715 TH 35 / 17521** |

## Technische Daten

| | | |
|---|---|---|
| Gehäuse-Material | glasfaserverstärktes Polyester | glasfaserverstärktes Polyester |
| Dimensionen L×B×H | 220×120×90mm | 160×160×90mm |
| Bef.Lochdistanz | 193mm | 139mm |
| Länge der Schiene L | 206mm | 148mm |
| Befestigungsloch | 7mm | 5mm |
| Verpackungseinheit | 1 Stück | 1 Stück |

## Masszeichnungen

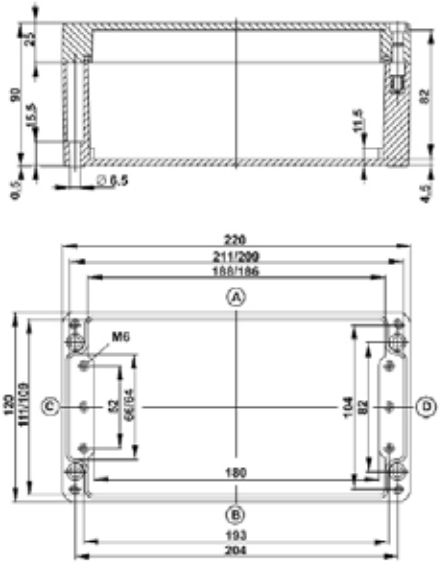


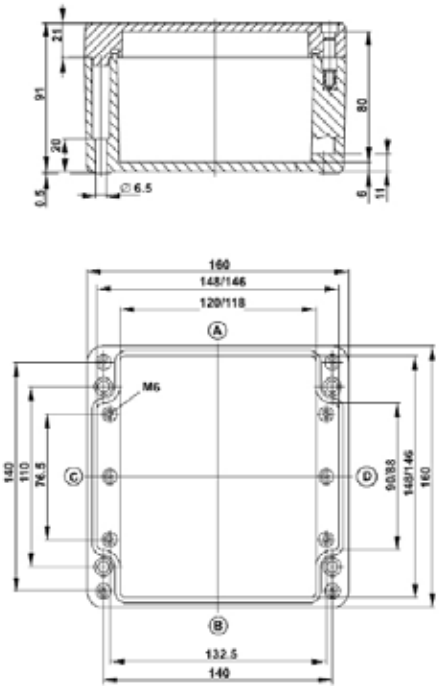


Max. Gewinde

| ISO M | 12 | 16 | 20 | 25 | 32 | 40 | 50 | 63 |
|---|---|---|---|---|---|---|---|---|
| Seiten A/B | 27 | 12 | 9 | 6 | 4 | 3 | 0 | 0 |
| Seiten C/D | 6 | 3 | 2 | 2 | 1 | 0 | 0 | 0 |

Max. Gewinde

| ISO M | 12 | 16 | 20 | 25 | 32 | 40 | 50 | 63 |
|---|---|---|---|---|---|---|---|---|
| Seiten A/B | 18 | 8 | 6 | 4 | 2 | 2 | 1 | 0 |
| Seiten C/D | 9 | 4 | 3 | 2 | 2 | 1 | 0 | 0 |

# Polyestergehäuse LiTHOS

## Eigenschaften

IP65 International Protection

- Farbe RAL 7000, fehgrau

- Deckelschrauben aus rostfreiem Stahl, unverlierbar

- mit Neopren-Dichtung (auf Anfrage lieferbar mit Silikon-Dichtung)

## Artikel-Nummern

| | |
|---|---|
| | **64430** |
| Schienentyp / -Art.Nr. | **EN 60715 TH 35 / 13558** |

## Technische Daten

| | |
|---|---|
| Gehäuse-Material | glasfaserverstärktes Polyester |
| Dimensionen L×B×H | 260×160×90mm |
| Bef.Lochdistanz | 233mm |
| Länge der Schiene L | 245mm |
| Befestigungsloch | 7mm |
| Verpackungseinheit | 1 Stück |

## Masszeichnungen

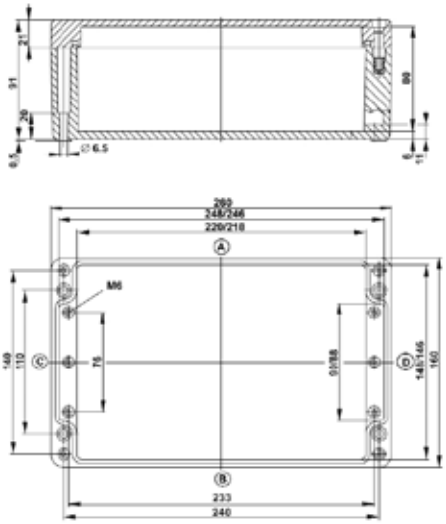


Max. Gewinde

| ISO M | 12 | 16 | 20 | 25 | 32 | 40 | 50 | 63 |
|---|---|---|---|---|---|---|---|---|
| Seiten A/B | 33 | 15 | 12 | 8 | 4 | 3 | 3 | 0 |
| Seiten C/D | 9 | 4 | 3 | 2 | 2 | 1 | 0 | 0 |

## Eigenschaften

IP65 International Protection

- Farbe RAL 7000, fehgrau
- Deckelschrauben aus rostfreiem Stahl, unverlierbar
- mit Neopren-Dichtung (auf Anfrage lieferbar mit Silikon-Dichtung)

## Artikel-Nummern

| | |
|---|---|
| | **64432** |
| Schienentyp / -Art.Nr. | **EN 60715 TH 35 / 17528** |

## Technische Daten

| | |
|---|---|
| Gehäuse-Material | glasfaserverstärktes Polyester |
| Dimensionen L×B×H | 360×160×90mm |
| Bef.Lochdistanz | 333mm |
| Länge der Schiene L | 345mm |
| Befestigungsloch | 7mm |
| Verpackungseinheit | 1 Stück |

## Masszeichnungen

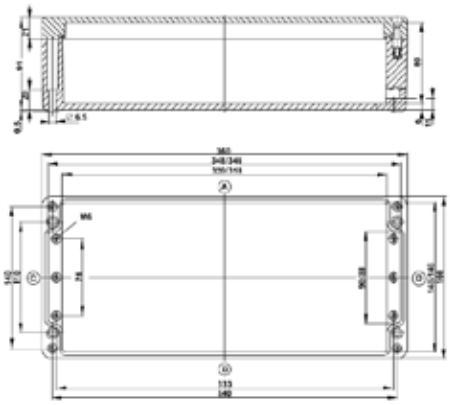

Max. Gewinde

| ISO M | 12 | 16 | 20 | 25 | 32 | 40 | 50 | 63 |
|---|---|---|---|---|---|---|---|---|
| Seiten A/B | 48 | 23 | 18 | 11 | 7 | 5 | 4 | 0 |
| Seiten C/D | 9 | 4 | 3 | 2 | 2 | 1 | 0 | 0 |

## Eigenschaften

IP65 International Protection

- Farbe RAL 7000, fehgrau

- Deckelschrauben aus rostfreiem Stahl, unverlierbar

- mit Neopren-Dichtung (auf Anfrage lieferbar mit Silikon-Dichtung)

## Artikel-Nummern

| | |
|---|---|
| | **64437** |
| Schienentyp / -Art.Nr. | **EN 60715 TH 35 / 13557** |

## Technische Daten

| | |
|---|---|
| Gehäuse-Material | glasfaserverstärktes Polyester |
| Dimensionen L×B×H | 255×250×120mm |
| Bef.Lochdistanz | 228mm |
| Länge der Schiene L | 240mm |
| Befestigungsloch | 7mm |
| Verpackungseinheit | 1 Stück |

## Masszeichnungen

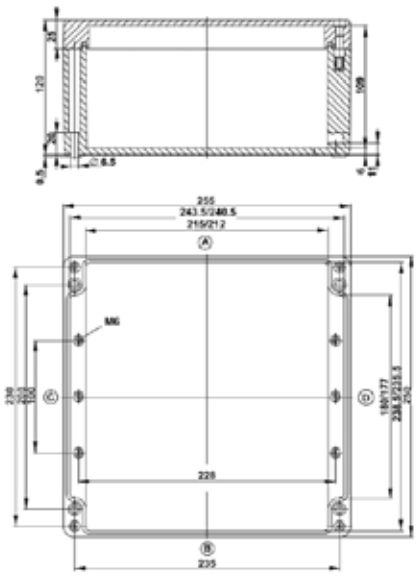

Max. Gewinde

| ISO M | 12 | 16 | 20 | 25 | 32 | 40 | 50 | 63 |
|---|---|---|---|---|---|---|---|---|
| Seiten A/B | 42 | 23 | 17 | 11 | 7 | 4 | 3 | 3 |
| Seiten C/D | 32 | 14 | 10 | 16 | 4 | 3 | 2 | 2 |

## Passende Klemmensätze

**Klemmensätze Art.Nr.**

| | 5×2.5mm²** bestehend aus | 5×2.5mm² bestehend aus | 5×6mm² bestehend aus | 5×10mm² bestehend aus | 5×16mm² bestehend aus | 5×35mm² bestehend aus | 5×70mm² bestehend aus | 5×120mm² bestehend aus | 8×2.5mm² bestehend aus |
|---|---|---|---|---|---|---|---|---|---|
| | 3×30902GR<br>1×30902BL<br>1×30902E | 3×30840GR<br>1×30840BL<br>1×30840E | 3×30841GR<br>1×30841BL<br>1×30841E | 3×30842GR<br>1×30842BL<br>1×30842E | 3×30843GR<br>1×30843BL<br>1×30843E | 3×30844GR<br>1×30844BL<br>1×30844E | 3×3468GR<br>1×3468BL<br>1×3468E | 3×3469GR<br>1×3469BL<br>1×3469E | 7×2760<br>1×2721 |

**zu Polycarbonat- & ABS - Dosen mit folgenden Art.Nr.**

| | | | | | | | | | |
|---|---|---|---|---|---|---|---|---|---|
| **64413** | 64451 | | | | | | | | 80451 |
| **64414** | 64451 | | | | | | | | 80451 |
| **64415** | 64452 | | | | | | | | |
| **64416** | 64452 | | | | | | | | |
| **64417** | | 64468 | | | | | | | |
| **64422** | | 64460 | 64461 | 64462 | | | | | |
| **64424** | | 64488 | 64489 | 64490 | 64491 | 64492 | | | |
| **64428** | | 64468 | 64469 | 64470 | 64471 | | | | |
| **64430** | | 64510 | 64511 | 64512 | 64513 | 64514 | | | |
| **64432** | | 64527 | 64528 | 64529 | 64530 | 64531 | | | |
| **64437** | | 64503 | 64504 | 64505 | 64506 | 64507 | 64508 | 64509 | |
| | | | | | | | | | |
| | | | | | | | | | |
| | | | | | | | | | |
| | | | | | | | | | |
| | | | | | | | | | |
| | | | | | | | | | |
| | | | | | | | | | |

**Wichtige Hinweise**

**** Entspricht in Wirklichkeit einem Klemmensatz 5×4mm² ist jedoch für kleindimensionierte Gehäuse bestens geeignet.**

# Alu-Guss-Abzweigdose Typ OB ohne Befestigungsfüsse

bis 6×1.5mm², 400V, 64×64×41mm

## Eigenschaften

IP65 International Protection
- Gehäuse unlackiert
- mit innerer Schutzleiterklemme
- strahlwassersicher
- für Gewinde bis max. 4×M20
  Preisstufe für metrische Gewinde: Gr. 0

## Artikel-Nummern

| | | | | | | |
|---|---|---|---|---|---|---|
| ohne Gewinde | **4980** | 153 000 007 | | | | |
| Dose 4980 mit 2 Gewinden | | | **4982M16** | 153 050 127 | **4982M20** | 153 050 227 |
| Dose 4980 mit 3 Gewinden | | | **4983M16** | 153 050 137 | **4983M20** | 153 050 237 |
| Dose 4980 mit 4 Gewinden | | | **4984M16** | 153 050 147 | **4984M20** | 153 050 247 |

## Technische Daten

| | Dose ohne Gewinde und ohne Klemmensockel | Dosen mit Gewinden M16 ohne Klemmensockel | Dosen mit Gewinden M20 ohne Klemmensockel |
|---|---|---|---|
| Aussenmasse | 64×64×41mm | 64×64×41mm | 64×64×41mm |
| Innenmasse | 50×50×30mm | 50×50×30mm | 50×50×30mm |
| Bef.Lochdistanz A | 35mm | 35mm | 35mm |
| Bef.Lochdistanz B | 50mm | 50mm | 50mm |
| Befestigungsloch | 4.3mm | 4.3mm | 4.3mm |
| Verpackungseinheit | 1 Stück | 30 Stück | 1 Stück |

## Zubehör

| | **Artikel-Nummer** | Eldas-Nummer | **Artikel-Nummer** | Eldas-Nummer | **Artikel-Nummer** | Eldas-Nummer |
|---|---|---|---|---|---|---|
| 4×1.5mm², 10A, 3P+PE | **2544/1** | 157 003 417 | **2544/1** | 157 003 417 | **2544/1** | 157 003 417 |
| 5×1.5mm², 10A, 4P+PE | **2545/1** | 157 003 517 | **2545/1** | 157 003 517 | **2545/1** | 157 003 517 |
| 6×1.5mm², 10A, 5P+PE | **2546/1** | 157 003 617 | **2546/1** | 157 003 617 | **2546/1** | 157 003 617 |

Steatit-Klemmensockel 1.5mm² 380V

einschraubige Klemmen für durchgehende Leiter. Schutzleiterklemme durch Feder gegen Selbstlockern gesichert.

# Alu-Guss-Abzweigdose Typ OAL

bis 6×2.5mm², 500V, 88×88×52mm

## Eigenschaften

IP65 International Protection
- Gehäuse unlackiert
- mit innerer Schutzleiterklemme Nr. 2860, 4mm²
- strahlwassersicher
- für Gewinde bis max. 8×M20 oder 4×M25
  Preisstufe für metrische Gewinde: Gr. 0

## Artikel-Nummern

| | | |
|---|---|---|
| ohne Gewinde | **5000AL** | 153 001 007 |
| mit 2 Gewinden | **5002AL ..** | |
| mit 3 Gewinden | **5003AL ..** | |
| mit 4 Gewinden | **5004AL ..** | |
| mit 5 Gewinden | **5005AL ..** | |
| mit 6 Gewinden | **5006AL ..** | |
| mit 8 Gewinden | **5008AL ..** | |

**zum Einführungsschema bitte Gewinde angeben!**

**Beispiel: 5004ALM25=Dose 5000AL mit 4 Gewinden M25**

## Technische Daten

| | |
|---|---|
| | Dose ohne Klemmeneinbau<br>Dosen erhältlich mit Gewinden M16, M20 oder M25 |
| Aussenmasse | 88×88×52mm |
| Innenmasse | 74×74×38mm |
| Bef.Lochdistanz A | 100mm |
| Bef.Lochdistanz B | 65mm |
| Befestigungsloch | 6.5mm |
| Verpackungseinheit | 1 Stück |

## Zubehör

| | **Artikel-Nummer** | Eldas-Nummer |
|---|---|---|
| Blechplatte bestückt mit Einzelklemme in Steatitsockel 7×2.5mm², 16A, 6P+PE | **3530/7** | |
| Steatit-Klemmringe glasiert 5×2.5mm², 16A, 4P+PE | **2505** | 157 007 507 |
| 6×2.5mm², 16A, 5P+PE | **2506** | 157 007 607 |
| Klemmeneinsätze 7×2.5mm² 500V | einschraubige Klemmen mit Spreizschutzring für durchgehende Leiter. Schutzleiterklemme mit gefederter Schraubkappe gegen Selbstlockern gesichert. | |

# Alu-Guss-Abzweigdose

157×147×84mm

## Eigenschaften

IP65 International Protection
- Gehäuse unlackiert
- mit innerer Schutzleiterklemme 2.5mm² - 16mm² Nr. 2863
- strahlwassersicher
- für Gewinde bis max. 8×M40 oder 4×M50

Preisstufe für metrische Gewinde: Gr. II

## Artikel-Nummern

| | | |
|---|---|---|
| ohne Gewinde | **30135** | 153 002 007 |
| mit 2 Gewinden | **30151 ..** | |
| mit 3 Gewinden | **30152 ..** | |
| mit 4 Gewinden | **30153 ..** | |
| mit 5 Gewinden | **30154 ..** | |
| mit 6 Gewinden | **30155 ..** | |
| mit 8 Gewinden | **30156 ..** | |

**zum Einführungsschema bitte Gewinde angeben!**

**Beispiel: 30153M25=Dose 30135 mit 4 Gewinden M25**

## Technische Daten

| | |
|---|---|
| | Dose ohne Klemmeneinbau<br>Dosen erhältlich mit Gewinden M16, M20, M25, M32, M40 oder M50 |
| Aussenmasse | 157×147×84mm |
| Innenmasse | 135×125×69mm |
| Verpackungseinheit | 1 Stück |

## Zubehör

| | | **Artikel-Nummer** | Eldas-Nummer |
|---|---|---|---|
| | 5×10mm², 40A | **80201** | 157 219 557 |
| | 5×16mm², 63A | **80202** | 157 224 557 |
| | Klemmeneinsätze 3P+N+PE 750V | auf Tragschiene nach EN 60715 TH35-7.5<br>zweischraubige Polyamid-Klemmen<br>Serie 30842 .. mit abziehbarem Spreizschutzschieber. | |
| | 5×10mm², 40A | **80203** | 157 221 557 |
| | 5×16mm², 63A | **80205** | 157 226 557 |
| | Klemmeneinsätze 3P+N+PE 660V | auf Woertz-Schiene 4050A.<br>zweischraubige Steatit-Klemmen Serie 4022S .. mit abziehbarem Spreizschutzschieber. | |

# Alu-Guss-Abzweigdose

257×147×84mm

## Eigenschaften

IP65 International Protection
- Gehäuse unlackiert
- mit innerer Schutzleiterklemme 2.5mm² - 16mm² Nr. 2863
- strahlwassersicher
- für Gewinde bis max. 12×M32 oder 8×M40 oder 8×M50 Preisstufe für metrische Gewinde: Gr. III

## Artikel-Nummern

| | | |
|---|---|---|
| ohne Gewinde, ohne Klemmen, ohne Tragschiene | **30136** | 153 003 007 |
| ohne Gewinde, ohne Klemmen, mit Tragschiene nach EN 60715 TH35-7.5 | **30157** | 153 004 007 |

**Bei Bestellungen bitte Bohrschema, Gewinde und Klemmeneinbau angeben**

## Technische Daten

| | |
|---|---|
| | Dosen erhältlich mit Gewinden M16, M20, M25, M32, M40 oder M50 |
| Aussenmasse | 257×147×84mm |
| Innenmasse | 235×125×69mm |
| Länge der Schiene | 230mm |
| Verpackungseinheit | 1 Stück |

# Alu-Guss-Abzweigdosen Zivilschutz

157×147×104mm

## Eigenschaften

IP65 International Protection
- Gehäuse unlackiert
- mit innerer Schutzleiterklemme 2.5mm² bis 16mm² Nr. 2863
- strahlwassersicher
- für Gewinde bis max. 8×M40 oder 4×M50
- mit eingebauter Tragschiene DIN32mm nach EN 60715-G32 aus Elektrolyt-Kupfer Nr. 3744 vernickelt, 130mm lang
- Ausführungen gemäss BZS* Preisstufe für metrische Gewinde: Gr. II

## Artikel-Nummern

| | | | für Zivilschutz: mit je 1 Gewinde M25 oben und unten, mit 2 Überspannungs-Ableiterklemmen 16mm², 440V~, mit ABB-Varistor MVR 0,44 Zivilschutz-Nr. 45040, mit 1 Schutzleiterklemme 16mm², Nr. 3727V | |
|---|---|---|---|---|
| zum Einbau von max. 3 Überspannungs-Ableiterklemmen 16mm², 440V~, mit ABB-Varistor MVR 0,44 Zivilschutz-Nr. 45040 | **30161** | 153 007 007 | **30188M** | 153 007 427 |

## Technische Daten

| | ohne Gewinde, ohne Überspannungs-Ableiterklemmen | |
|---|---|---|
| Aussenmasse | 157×147×104mm | 157×147×104mm |
| Innenmasse | 135×125×89mm | 135×125×89mm |
| Länge der Schiene | 130mm | 130mm |
| Verpackungseinheit | 1 Stück | 1 Stück |

# Alu-Guss-Abzweigdosen Zivilschutz

## 257×147×104mm

### Eigenschaften

IP65 International Protection
- Gehäuse unlackiert
- mit innerer Schutzleiterklemme 2.5mm² bis 16mm² Nr. 2863
- strahlwassersicher
- für Gewinde bis max. 12×M32, 8×M40 oder 8×M50
- mit eingebauter Tragschiene DIN32mm nach EN 60715-G32 aus Elektrolyt-Kupfer Nr. 3744 vernickelt, 230mm lang
- Ausführungen gemäss BZS* Preisstufe für metrische Gewinde: Gr. III

### Artikel-Nummern

| | | | | |
|---|---|---|---|---|
| zum Einbau von max. 6 Überspannungs-Ableiterklemmen 16mm², 440V~, mit ABB-Varistor MVR 0,44 Zivilschutz-Nr. 45040 | **30183** | 153 008 007 | **für Zivilschutz: mit je 1 Gewinde M32 oben und unten, mit 4 Überspannungs-Ableiterklemmen 16mm², 440V~, mit ABB-Varistor MVR 0,44 Zivilschutz-Nr. 45040, mit 1 Schutzleiterklemme 16mm², Nr. 3727V** | |
| | | | **30388M** | 153 009 427 |

### Technische Daten

| | ohne Gewinde, ohne Überspannungs-Ableiterklemmen | |
|---|---|---|
| Aussenmasse | 257×147×104mm | 257×147×104mm |
| Innenmasse | 235×125×89mm | 235×125×89mm |
| Länge der Schiene | 230mm | 230mm |
| Verpackungseinheit | 1 Stück | 1 Stück |

# Aluminiumgehäuse LiTHOS

## Eigenschaften

IP65 International Protection

- Farbe RAL 7001, silbergrau
- Deckelschrauben aus rostfreiem Stahl, unverlierbar
- mit Neopren-Dichtung (auf Anfrage lieferbar mit Silikon-Dichtung)

## Artikel-Nummern

| | 64113 | 64115 |
|---|---|---|
| Schienentyp / -Art.Nr. | **EN 60715 TH 15 / 17520** | **EN 60715 TH 15 / 17532** |

## Technische Daten

| | | |
|---|---|---|
| Gehäuse-Material | Aluminium-Druckguss | Aluminium-Druckguss |
| Dimensionen L×B×H | 75×80×57mm | 125×80×57mm |
| Bef.Lochdistanz | 56mm | 106mm |
| Länge der Schiene L | 65mm | 115mm |
| Befestigungsloch | 5mm | 5mm |
| Verpackungseinheit | 1 Stück | 1 Stück |

## Masszeichnungen

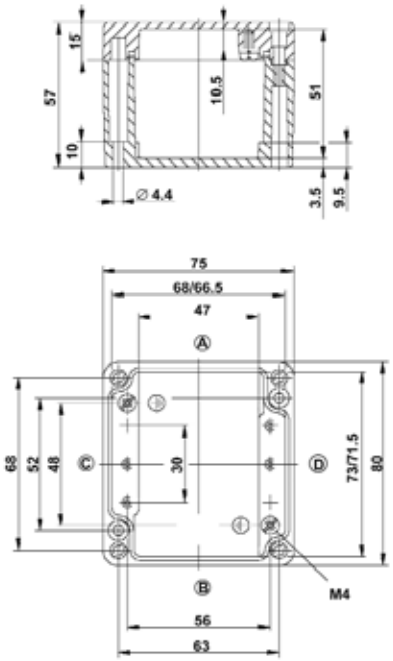


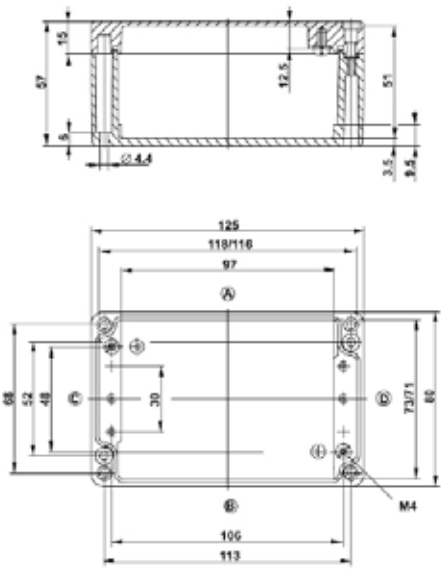


Max. Gewinde

| ISO M | 12 | 16 | 20 | 25 | 32 | 40 | 50 | 63 |
|---|---|---|---|---|---|---|---|---|
| Seiten A/B | 5 | 2 | 1 | 0 | 0 | 0 | 0 | 0 |
| Seiten C/D | 3 | 2 | 1 | 0 | 0 | 0 | 0 | 0 |

Max. Gewinde

| ISO M | 12 | 16 | 20 | 25 | 32 | 40 | 50 | 63 |
|---|---|---|---|---|---|---|---|---|
| Seiten A/B | 10 | 4 | 3 | 2 | 0 | 0 | 0 | 0 |
| Seiten C/D | 3 | 2 | 1 | 0 | 0 | 0 | 0 | 0 |

## Eigenschaften

IP65 International Protection

- Farbe RAL 7001, silbergrau
- Deckelschrauben aus rostfreiem Stahl, unverlierbar
- mit Neopren-Dichtung (auf Anfrage lieferbar mit Silikon-Dichtung)

## Artikel-Nummern

| | 64121 | 64123 |
|---|---|---|
| Schienentyp / -Art.Nr. | **EN 60715 TH 35 / 17530** | **EN 60715 TH 35 / 17529** |

## Technische Daten

| | | |
|---|---|---|
| Gehäuse-Material | Aluminium-Druckguss | Aluminium-Druckguss |
| Dimensionen L×B×H | 122×122×90mm | 220×122×90mm |
| Bef.Lochdistanz | 95mm | 193mm |
| Länge der Schiene L | 108mm | 206mm |
| Befestigungsloch | 7mm | 7mm |
| Verpackungseinheit | 1 Stück | 1 Stück |

## Masszeichnungen

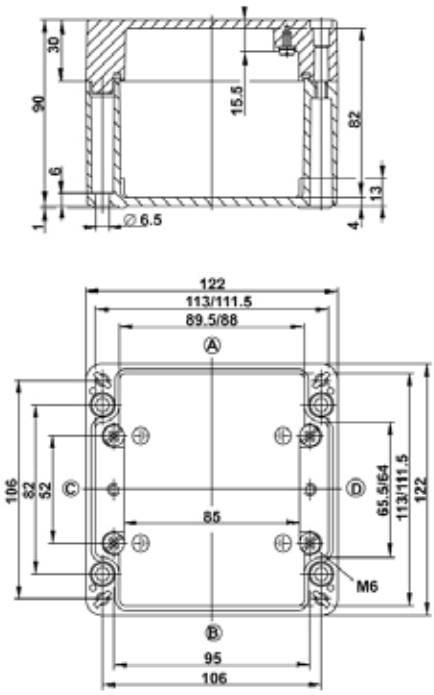


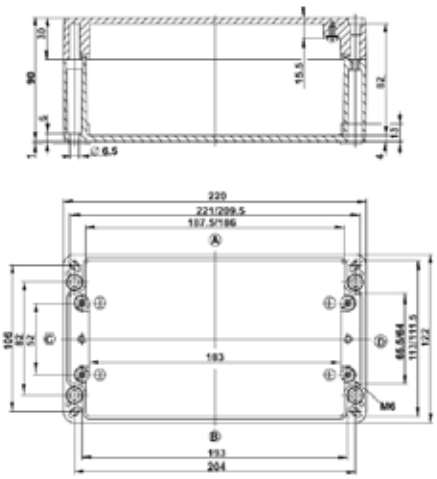


Max. Gewinde

| ISO M | 12 | 16 | 20 | 25 | 32 | 40 | 50 | 63 |
|---|---|---|---|---|---|---|---|---|
| Seiten A/B | 12 | 6 | 4 | 2 | 2 | 0 | 0 | 0 |
| Seiten C/D | 5 | 2 | 2 | 1 | 0 | 0 | 0 | 0 |

Max. Gewinde

| ISO M | 12 | 16 | 20 | 25 | 32 | 40 | 50 | 63 |
|---|---|---|---|---|---|---|---|---|
| Seiten A/B | 25 | 12 | 8 | 5 | 4 | 0 | 0 | 0 |
| Seiten C/D | 5 | 2 | 2 | 1 | 0 | 0 | 0 | 0 |

# Aluminiumgehäuse LiTHOS

## Eigenschaften

IP65 International Protection

- Farbe RAL 7001, silbergrau
- Deckelschrauben aus rostfreiem Stahl, unverlierbar
- mit Neopren-Dichtung (auf Anfrage lieferbar mit Silikon-Dichtung)

## Artikel-Nummern

| | 64127 | 64129 |
|---|---|---|
| Schienentyp / -Art.Nr. | **EN 60715 TH 35 / 17527** | **EN 60715 TH 35 / 17526** |

## Technische Daten

| | | |
|---|---|---|
| Gehäuse-Material | Aluminium-Druckguss | Aluminium-Druckguss |
| Dimensionen L×B×H | 160×160×90mm | 260×160×90mm |
| Bef.Lochdistanz | 130mm | 230mm |
| Länge der Schiene L | 143mm | 246mm |
| Befestigungsloch | 7mm | 7mm |
| Verpackungseinheit | 1 Stück | 1 Stück |

## Masszeichnungen

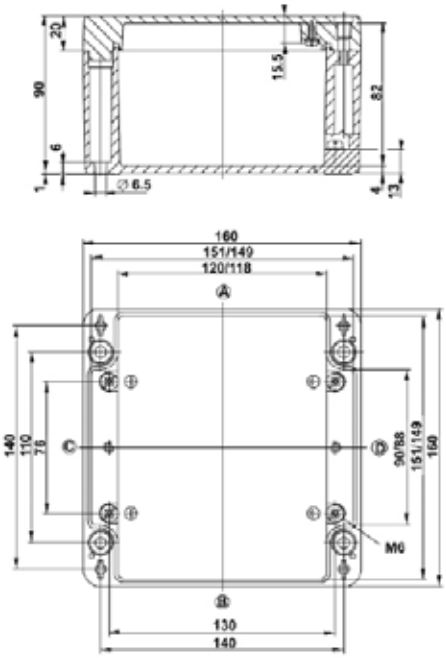


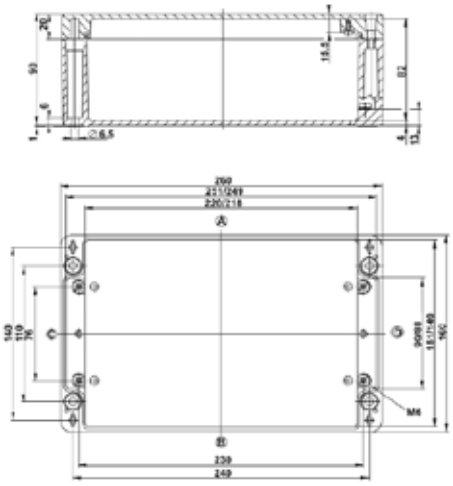


Max. Gewinde

| ISO M | 12 | 16 | 20 | 25 | 32 | 40 | 50 | 63 |
|---|---|---|---|---|---|---|---|---|
| Seiten A/B | 20 | 9 | 6 | 4 | 2 | 2 | 1 | 0 |
| Seiten C/D | 8 | 4 | 3 | 2 | 2 | 0 | 0 | 0 |

Max. Gewinde

| ISO M | 12 | 16 | 20 | 25 | 32 | 40 | 50 | 63 |
|---|---|---|---|---|---|---|---|---|
| Seiten A/B | 36 | 17 | 12 | 7 | 4 | 3 | 3 | 0 |
| Seiten C/D | 8 | 4 | 3 | 2 | 2 | 0 | 0 | 0 |

## Eigenschaften

IP65 International Protection

- Farbe RAL 7001, silbergrau
- Deckelschrauben aus rostfreiem Stahl, unverlierbar
- mit Neopren-Dichtung (auf Anfrage lieferbar mit Silikon-Dichtung)

## Artikel-Nummern

| | 64131 | 64135 |
|---|---|---|
| Schienentyp / -Art.Nr. | **EN 60715 TH 35 / 17528** | **EN 60715 TH 35 / 17525** |

## Technische Daten

| | | |
|---|---|---|
| Gehäuse-Material | Aluminium-Druckguss | Aluminium-Druckguss |
| Dimensionen L×B×H | 360×160×90mm | 200×230×110mm |
| Bef.Lochdistanz | 333mm | 170mm |
| Länge der Schiene L | 346mm | 183mm |
| Befestigungsloch | 7mm | 7mm |
| Verpackungseinheit | 1 Stück | 1 Stück |

## Masszeichnungen

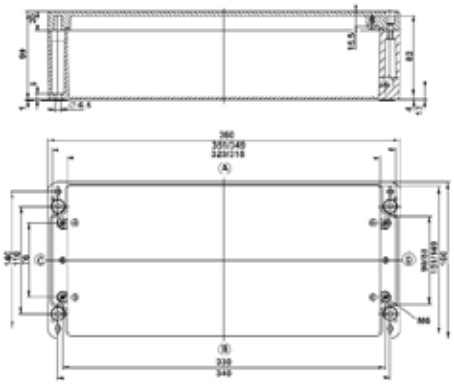

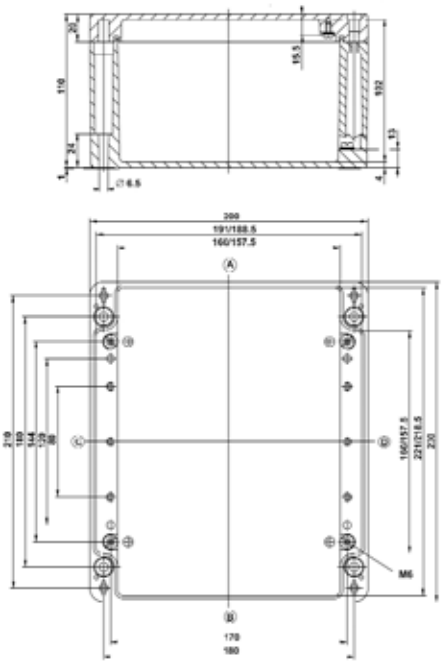

Max. Gewinde

| ISO M | 12 | 16 | 20 | 25 | 32 | 40 | 50 | 63 |
|---|---|---|---|---|---|---|---|---|
| Seiten A/B | 54 | 26 | 18 | 11 | 6 | 5 | 4 | 0 |
| Seiten C/D | 8 | 4 | 3 | 2 | 2 | 0 | 0 | 0 |

Max. Gewinde

| ISO M | 12 | 16 | 20 | 25 | 32 | 40 | 50 | 63 |
|---|---|---|---|---|---|---|---|---|
| Seiten A/B | 20 | 9 | 6 | 4 | 2 | 2 | 1 | 0 |
| Seiten C/D | 8 | 4 | 3 | 2 | 2 | 0 | 0 | 0 |

# Aluminiumgehäuse LiTHOS

## Eigenschaften

IP65 International Protection

- Farbe RAL 7001, silbergrau
- Deckelschrauben aus rostfreiem Stahl, unverlierbar
- mit Neopren-Dichtung (auf Anfrage lieferbar mit Silikon-Dichtung)

## Artikel-Nummern

| | 64138 | 64140 |
|---|---|---|
| Schienentyp / -Art.Nr. | **EN 60715 TH 35 / 13560** | **EN 60715 TH 35 / 13562** |

## Technische Daten

| | | |
|---|---|---|
| Gehäuse-Material | Aluminium-Druckguss | Aluminium-Druckguss |
| Dimensionen L×B×H | 330×230×110mm | 400×230×110mm |
| Bef.Lochdistanz | 300mm | 370mm |
| Länge der Schiene L | 320mm | 388mm |
| Befestigungsloch | 7mm | 7mm |
| Verpackungseinheit | 1 Stück | 1 Stück |

## Masszeichnungen

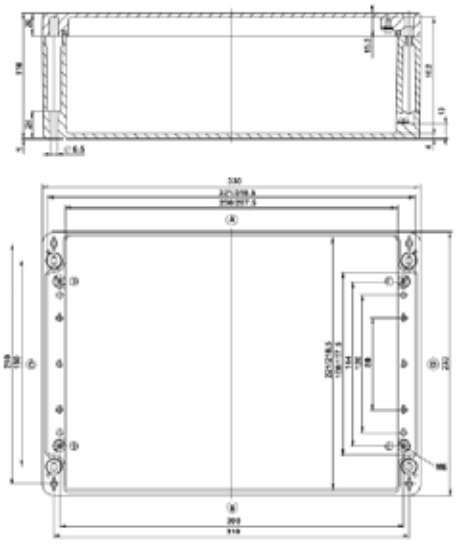

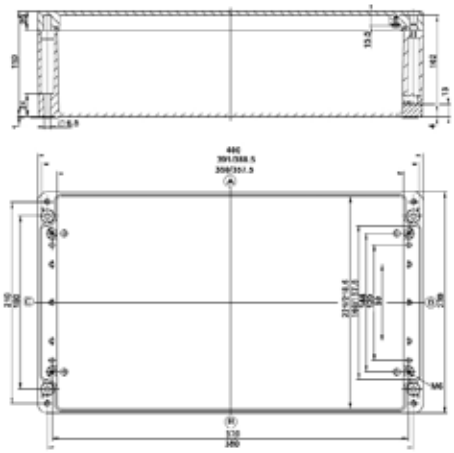

Max. Gewinde

| ISO M | 12 | 16 | 20 | 25 | 32 | 40 | 50 | 63 |
|---|---|---|---|---|---|---|---|---|
| Seiten A/B | 65 | 30 | 23 | 12 | 9 | 5 | 4 | 3 |
| Seiten C/D | 24 | 12 | 8 | 5 | 3 | 2 | 2 | 1 |

Max. Gewinde

| ISO M | 12 | 16 | 20 | 25 | 32 | 40 | 50 | 63 |
|---|---|---|---|---|---|---|---|---|
| Seiten A/B | 80 | 38 | 27 | 17 | 11 | 6 | 5 | 4 |
| Seiten C/D | 26 | 12 | 8 | 5 | 3 | 2 | 2 | 1 |

# Aluminiumgehäuse LiTHOS

## Passende Klemmensätze

| Klemmensätze Art.Nr. | | | | | | | | | |
|---|---|---|---|---|---|---|---|---|---|
| | 5×2.5mm²** bestehend aus | 5×2.5mm² bestehend aus | 5×6mm² bestehend aus | 5×10mm² bestehend aus | 5×16mm² bestehend aus | 5×35mm² bestehend aus | 5×70mm² bestehend aus | 5×120mm² bestehend aus | 8×2.5mm² bestehend aus |
| | 3×30902GR<br>1×30902BL<br>1×30902E | 3×30840GR<br>1×30840BL<br>1×30840E | 3×30841GR<br>1×30841BL<br>1×30841E | 3×30842GR<br>1×30842BL<br>1×30842E | 3×30843GR<br>1×30843BL<br>1×30843E | 3×30844GR<br>1× 30844BL<br>1×30844E | 3×3468GR<br>1×3468BL<br>1×3468E | 3×3469GR<br>1×3469BL<br>1×3469E | 7×2760<br>1×2721 |
| **zu Polycarbonat - & ABS - Dosen mit folgenden Art.Nr.** | | | | | | | | | |
| **64113** | 64450 | | | | | | | | |
| **64115** | 64453 | | | | | | | | |
| **64121** | | 64460 | 64461 | 64462 | | | | | |
| **64123** | | 64488 | 64489 | 64490 | 64491 | 64492 | | | |
| **64127** | | 64464 | 64465 | 64466 | 64467 | | | | |
| **64129** | | 64498 | 64499 | 64500 | 64501 | 64502 | | | |
| **64131** | | 64527 | 64528 | 64529 | 64530 | 64531 | | | |
| **64135** | | 64477 | 64478 | 64479 | 64480 | 64481 | 64482 | | |
| **64138** | | 64521 | 64522 | 64523 | 64524 | 64525 | 64526 | | |
| **64140** | | 64532 | 64533 | 64534 | 64535 | 64536 | 64537 | | |

| Wichtige Hinweise | |
|---|---|
| | **** Entspricht in Wirklichkeit einem Klemmensatz 5×4mm² ist jedoch für kleindimensionierte Gehäuse bestens geeignet.** |
| | **auf Anfrage für höhere Anwendungstemperaturen: Klemmensätze mit Steatit-Klemmen** |

# Guss-Abzweigdosen Typ 0

bis 7×2.5mm², 500 V, 88×88×57mm

## Eigenschaften

IP64 International Protection
- Gehäuse aus Grauguss phosphatiert und grau lackiert
- mit innerer Schutzleiterklemme Nr. 2860, 4mm²
- spritzwassersicher
- für Gewinde bis max. 8×M20 oder 4×M25
- für den Einbau von Steatit-Klemmringen Serie 2505 Preisstufe für metrische Gewinde: Gr. 0

## Artikel-Nummern

| | | | | | |
|---|---|---|---|---|---|
| ohne Gewinde | **5000** | 153 206 007 | **5000Z** | 153 306 007 | **Zum Einführungsschema bitte Gewinde angeben!** |
| mit 2 Gewinden | **5002 ..** | | **5002Z ..** | | |
| mit 3 Gewinden | **5003 ..** | | **5003Z ..** | | |
| mit 4 Gewinden | **5004 ..** | | **5004Z ..** | | **Beispiel: 5004ZM25=Dose 5000 verzinkt mit 4 Gewinden M25** |
| mit 5 Gewinden | **5005 ..** | | **5005Z ..** | | |
| mit 6 Gewinden | **5006 ..** | | **5006Z ..** | | |
| mit 8 Gewinden | **5008 ..** | | **5008Z ..** | | |
| EX Ausführung | **5000EXE** | 153 406 007 | **5000EXEZ** | 153 506 007 | **PE-Klemme Innen, 2860, 4 mm²** |

## Technische Daten

| | Dose ohne Klemmeneinbau | feuerverzinkte Ausführung ohne Klemmeneinbau | Dosen erhältlich mit Gewinden M16, M20 oder M25 |
|---|---|---|---|
| Aussenmasse | 88×88×57mm | 88×88×57mm | |
| Innenmasse | 70×70×38mm | 70×70×38mm | |
| Bef.Lochdistanz A | 100mm | 100mm | |
| Bef.Lochdistanz B | 65mm | 65mm | |
| Befestigungsloch | 6.5mm | 6.5mm | |
| Verpackungseinheit | 1 Stück | 1 Stück | |

## Zubehör

| | **Artikel-Nummer** | Eldas-Nummer | **Artikel-Nummer** | Eldas-Nummer |
|---|---|---|---|---|
| Steatit-Klemm ringe glasiert 5×2.5mm², 16A, 4P+PE | **2505** | 157 007 507 | **2505** | 157 007 507 |
| 6 ×2.5mm², 16A, 5P+PE | **2506** | 157 007 607 | **2506** | 157 007 607 |
| Blechplatte bestückt mit Einzelklemme in Steatitsockel 7×2.5mm², 16A, 6P+PE | **3530/7** | | **3530/7** | |
| Klemmen - einsätze bis 7×2.5mm² 500V | einschraubige Klemmen mit Spreizschutzring für durchgehende Leiter. Schutzleiterklemme mit gefederter Schraubkappe gegen Selbstlockern gesichert | | | |
| | | | | |
| EX-Klemmen - einsätze 4×2.5mm², 20A, 500V, 3P+PE | **2524** | | **2524** | |
| 4×2.5mm², 20A, 500V, 3L+N | **2524L** | | **2524L** | |

# Guss-Abzweigdosen Typ IA

## bis 5×6mm², 500 V, 116×102×72mm

### Eigenschaften

IP65 International Protection
- Gehäuse aus Grauguss phosphatiert und grau lackiert
- mit innerer Schutzleiterklemme Nr. 2860, 4mm²
- strahlwassersicher
- für Gewinde bis max. 6×M32 oder 4×M40
- für den Einbau von Klemmen einsätzen 3P+N+PE Preisstufe für metrische Gewinde: Gr. I

### Artikel-Nummern

| | | | | | |
|---|---|---|---|---|---|
| ohne Gewinde | **6010** | 153 210 007 | **6010Z** | 153 310 007 | **zum Einführungsschema** |
| mit 2 Gewinden | **6012 ..** | | **6012Z ..** | | **bitte Gewinde angeben!** |
| mit 3 Gewinden | **6013 ..** | | **6013Z ..** | | |
| mit 4 Gewinden | **6014 ..** | | **6014Z ..** | | **Beispiel: 6016ZM32=** |
| mit 5 Gewinden | **6015 ..** | | **6015Z ..** | | **Dose 6010 verzinkt** |
| mit 6 Gewinden | **6016 ..** | | **6016Z ..** | | **mit 6 Gewinden M32** |
| mit 8 Gewinden | **6018 ..** | | **6018Z ..** | | |
| EX-Ausführung | **6010EXE** | 153 410 007 | **6010EXEZ** | 153 510 007 | **PE-Klemme Innen, 2860, 4mm²** |

### Technische Daten

| | Dose ohne Klemmeneinbau | feuerverzinkte Ausführung ohne Klemmeneinbau | Dosen erhältlich mit Gewinden M16, M20, M25, M32 oder M40 |
|---|---|---|---|
| Aussenmasse | 116×102×72mm | 116×102×72mm | |
| Innenmasse | 95×80×51mm | 95×80×51mm | |
| Bef.Lochdistanz A | 130mm | 130mm | |
| Bef.Lochdistanz B | 84mm | 84mm | |
| Befestigungsloch | 6.5mm | 6.5mm | |
| Länge der Schiene | 94mm | 94mm | |
| Bef.Lochdistanz Ld | 50mm | 50mm | |
| Verpackungseinheit | 1 Stück | 1 Stück | |

### Zubehör

| | | Artikel-Nummer | Eldas-Nummer | Artikel-Nummer | Eldas-Nummer |
|---|---|---|---|---|---|
| | 5×6mm², 41 A | **80418** | 157 214 527 | **80418** | 157 214 527 |
| | Klemmeneinsätze 3P+N+PE 750V | auf Tragschiene nach EN 60715 TH35-7.5<br>zweischraubige Polyamid-Klemmen Serie 30841 ..<br>mit abziehbarem Spreizschutzschieber | | | |
| | 5×6mm², 41 A | **2285** | 157 214 547 | **2285** | 157 214 547 |
| | Klemmeneinsätze 3P+N+PE 660V | auf Woertz-Schiene 4050A<br>zweischraubige Steatit-Klemmen Serie 4020/6S mit abziehbarem Spreizschutzschieber | | | |
| | EX-Klemmen - einsätze 5×6mm², 30A, 630V, 3L+N+PE | **80412** | | **80412** | |

# Guss-Abzweigdosen Typ IB ohne Befestigungsfüsse

bis 5×10mm², 500 V, 133×108×72mm

## Eigenschaften

IP65 International Protection
- Gehäuse aus Grauguss phosphatiert und grau lackiert
- mit innerer Schutzleiterklemme Nr. 2860, 4mm²
- strahlwassersicher
- für Gewinde bis max. 6×M32 oder 2×M40
- für den Einbau von Klemmen einsätzen 3P+N+PE Preisstufe für metrische Gewinde: Gr. I

## Artikel-Nummern

| | | | | | |
|---|---|---|---|---|---|
| ohne Gewinde | **6150** | 153 215 007 | **6150Z** | 153 315 007 | **zum Einführungsschema bitte Gewinde angeben!** |
| mit 2 Gewinden | **6152 ..** | | **6152Z ..** | | |
| mit 3 Gewinden | **6153 ..** | | **6153Z ..** | | |
| mit 4 Gewinden | **6154 ..** | | **6154Z ..** | | **Beispiel: 6153ZM32= Dose 6150 verzinkt mit 3 Gewinden M32** |
| mit 5 Gewinden | **6155 ..** | | **6155Z ..** | | |
| mit 6 Gewinden | **6156 ..** | | **6156Z ..** | | |
| mit 8 Gewinden | **6158 ..** | | **6158Z ..** | | |

## Technische Daten

| | Dose ohne Klemmeneinbau | feuerverzinkte Ausführung ohne Klemmeneinbau | Dosen erhältlich mit Gewinden M16, M20, M25, M32 oder M40 |
|---|---|---|---|
| Aussenmasse | 133×108×72mm | 133×108×72mm | |
| Innenmasse | 118×94×60mm | 118×94×60mm | |
| Bef.Lochdistanz A | 90mm | 90mm | |
| Bef.Lochdistanz B | 90mm | 90mm | |
| Befestigungsloch | 5.5mm | 5.5mm | |
| Länge der Schiene | 113mm | 113mm | |
| Bef.Lochdistanz Ld | 103mm | 103mm | |
| Verpackungseinheit | 1 Stück | 1 Stück | |

## Zubehör

| | | **Artikel-Nummer** | Eldas-Nummer | **Artikel-Nummer** | Eldas-Nummer |
|---|---|---|---|---|---|
| | 5×6mm², 41A | **80419** | 157 214 537 | **80419** | 157 214 537 |
| | 5×10mm², 57A | **80421** | 157 222 527 | **80421** | 157 222 527 |
| | Klemmeneinsätze 3P+N+PE 750V | auf Tragschiene nach EN 60715 TH35-7.5 zweischraubige Polyamid-Klemmen Serie 30841 .. mit abziehbarem Spreizschutzschieber | | | |
| | 5×6mm², 41A | **80417** | 157 214 557 | **80417** | 157 214 557 |
| | 5×10mm², 57A | **2215** | 157 222 547 | **2215** | 157 222 547 |
| | Klemmeneinsätze 3P+N+PE 660V | auf Woertz-Schiene 4050A zweischraubige Steatit-Klemmen Serie 4020/6S.. mit abziehbarem Spreizschutzschieber | | | |

# Guss-Abzweigdosen Typ I

## bis 5×16mm², 500 V, 141×120×84mm

### Eigenschaften

IP65 International Protection
- Gehäuse aus Grauguss phosphatiert und grau lackiert
- mit innerer Schutzleiterklemme Nr. 2860, 4mm²
- strahlwassersicher
- für Gewinde bis max. 6×M32 oder 4×M40
- für den Einbau von Klemmen einsätzen 3P+N+PE Preisstufe für metrische Gewinde: Gr. I

### Artikel-Nummern

| | | | | | |
|---|---|---|---|---|---|
| ohne Gewinde | **6100** | 153 220 007 | **6100Z** | 153 320 007 | **zum Einführungsschema** |
| mit 2 Gewinden | **6102 ..** | | **6102Z ..** | | **bitte Gewinde angeben!** |
| mit 3 Gewinden | **6103 ..** | | **6103Z ..** | | |
| mit 4 Gewinden | **6104 ..** | | **6104Z ..** | | **Beispiel: 6104ZM40=** |
| mit 5 Gewinden | **6105 ..** | | **6105Z ..** | | **Dose 6100 verzinkt** |
| mit 6 Gewinden | **6106 ..** | | **6106Z ..** | | **mit 4 Gewinden M40** |
| mit 8 Gewinden | **6108 ..** | | **6108Z ..** | | |
| EX-Ausführunung | **6100EXE** | 153 420 007 | **6100EXEZ** | 153 520 007 | **PE-Klemme Innen, 2860, 4mm²** |

### Technische Daten

| | Dose ohne Klemmeneinbau | feuerverzinkte Ausführung ohne Klemmeneinbau | Dosen erhältlich mit Gewinden M16, M20, M25, M32 oder M40 |
|---|---|---|---|
| Aussenmasse | 141×120×84mm | 141×120×84mm | |
| Innenmasse | 120×100×61mm | 120×100×61mm | |
| Bef.Lochdistanz A | 148mm | 148mm | |
| Bef.Lochdistanz B | 94mm | 94mm | |
| Befestigungsloch | 6.5mm | 6.5mm | |
| Länge der Schiene | 118mm | 118mm | |
| Bef.Lochdistanz Ld | 50mm | 50mm | |
| Verpackungseinheit | 1 Stück | 1 Stück | |

### Zubehör

| | | **Artikel-Nummer** | Eldas-Nummer | **Artikel-Nummer** | Eldas-Nummer |
|---|---|---|---|---|---|
| | 5×10mm², 57A | **80263** | 157 222 537 | **80263** | 157 222 537 |
| | 5×16mm², 63A | **80266** | 157 227 527 | **80266** | 157 227 527 |
| | Klemmeneinsätze 3P+N+PE 750V | auf Tragschiene nach EN 60715 TH35-7.5<br>zweischraubige Polyamid-Klemmen Serie 30842 ..<br>mit abziehbarem Spreizschutzschieber | | | |
| | 5×10mm², 57A | **80204** | 157 222 557 | **80204** | 157 222 557 |
| | Klemmeneinsätze 3P+N+PE 660V | auf Woertz-Schiene 4050A<br>zweischraubige Steatit-Klemmen Serie4022S..<br>mit abziehbarem Spreizschutzschieber | | | |
| | EX-Klemmen - einsätze<br>5×10mm², 40A, 630V, 3L+N+PE<br>5×16mm², 40A, 630V, 3L+N+PE | **80424**<br>**80420** | | **80424**<br>**80420** | |

# Guss-Abzweigdosen Typ II

## bis 5×35mm², 500 V, 182×152×88mm

### Eigenschaften

IP65 International Protection
- Gehäuse aus Grauguss phosphatiert und grau lackiert
- mit innerer Schutzleiterklemme Nr. 2861, 6mm²
- strahlwassersicher
- für Gewinde bis max. 6×M40 oder 4×M50
- für den Einbau von Klemmen einsätzen 3P+N+PE Preisstufe für metrische Gewinde: Gr. II

### Artikel-Nummern

| | | | | | |
|---|---|---|---|---|---|
| ohne Gewinde | **6200** | 153 225 007 | **6200Z** | 153 325 007 | **zum Einführungsschema** |
| mit 2 Gewinden | **6202 ..** | | **6202Z ..** | | **bitte Gewinde angeben!** |
| mit 3 Gewinden | **6203 ..** | | **6203Z ..** | | |
| mit 4 Gewinden | **6204 ..** | | **6204Z ..** | | **Beispiel: 6206ZM40=** |
| mit 5 Gewinden | **6205 ..** | | **6205Z ..** | | **Dose 6200 verzinkt** |
| mit 6 Gewinden | **6206 ..** | | **6206Z ..** | | **mit 6 Gewinden M40** |
| mit 8 Gewinden | **6208 ..** | | **6208Z ..** | | |
| EX-Ausführung | **6200EXE** | 153 425 007 | **6200EXEZ** | 153 525 007 | **PE-Klemme Innen, 2861, 6 mm²** |

### Technische Daten

| | Dose ohne Klemmeneinbau | feuerverzinkte Ausführung ohne Klemmeneinbau | Dosen erhältlich mit Gewinden M16, M20, M25, M32, M40 oder M50 |
|---|---|---|---|
| Aussenmasse | 182×152×88mm | 182×152×88mm | |
| Innenmasse | 160×130×65mm | 160×130×65mm | |
| Bef.Lochdistanz A | 190mm | 190mm | |
| Bef.Lochdistanz B | 130mm | 130mm | |
| Befestigungsloch | 7mm | 7mm | |
| Länge der Schiene | 155mm | 155mm | |
| Bef.Lochdistanz Ld | 100mm | 100mm | |
| Verpackungseinheit | 1 Stück | 1 Stück | |

### Zubehör

| | | **Artikel-Nummer** | Eldas-Nummer | **Artikel-Nummer** | Eldas-Nummer |
|---|---|---|---|---|---|
| | 5×16mm², 63 A | **80267** | 157 227 537 | **80267** | 157 227 537 |
| | 5×35mm², 100 A | **80269** | 157 234 527 | **80269** | 157 234 527 |
| | Klemmeneinsätze 3P+N+PE 750V | auf Tragschiene nach EN 60715 TH35-7.5<br>zweischraubige Polyamid-Klemmen Serie 30843 ..<br>mit abziehbarem Spreizschutzschieber | | | |
| | 5×16mm², 63 A | **80230** | 157 227 557 | **80230** | 157 227 557 |
| | 5×35mm², 100 A | **2245** | 157 234 547 | **2245** | 157 234 547 |
| | Klemmeneinsätze 3P+N+PE 660V | auf Woertz-Schiene 4050A<br>zweischraubige Steatit-Klemmen Serie 4024S..<br>mit abziehbarem Spreizschutzschieber | | | |
| | EX-Klemmen - einsätze 5×16mm², 55A, 630V, 3L+N+PE | **80425** | | **80425** | |
| | 5×35mm², 55A, 630V, 3L+N+PE | **80430** | | **80430** | |

# Guss-Abzweigdosen Typ III

## bis 5×70mm², 500 V, 210×210×102mm

### Eigenschaften

IP65 International Protection
- Gehäuse aus Grauguss phosphatiert und grau lackiert
- mit innerer Schutzleiterklemme Nr. 2864, 35mm²
- strahlwassersicher
- für Gewinde bis max. 8×M50
- für den Einbau von Klemmen einsätzen 3P+N+PE Preisstufe für metrische Gewinde: Gr. II

### Artikel-Nummern

| | | | | | |
|---|---|---|---|---|---|
| ohne Gewinde | **6300** | 153 230 007 | **6300Z** | 153 330 007 | **zum Einführungsschema bitte Gewinde angeben!** |
| mit 2 Gewinden | **6302 ..** | | **6302Z ..** | | |
| mit 3 Gewinden | **6303 ..** | | **6303Z ..** | | |
| mit 4 Gewinden | **6304 ..** | | **6304Z ..** | | **Beispiel: 6308ZM50=** |
| mit 5 Gewinden | **6305 ..** | | **6305Z ..** | | **Dose 6300 verzinkt** |
| mit 6 Gewinden | **6306 ..** | | **6306Z ..** | | **mit 8 Gewinden M50** |
| mit 8 Gewinden | **6308 ..** | | **6308Z ..** | | |
| EX-Ausführung | **6300EXE** | 153 430 007 | **6300EXEZ** | 153 530 007 | **PE-Klemme Innen, 2864, 35 mm²** |

### Technische Daten

| | Dose ohne Klemmeneinbau | feuerverzinkte Ausführung ohne Klemmeneinbau | Dosen erhältlich mit Gewinden M16, M20, M25, M32, M40 oder M50 |
|---|---|---|---|
| Aussenmasse | 210×210×102mm | 210×210×102mm | |
| Innenmasse | 182×182×75mm | 182×182×75mm | |
| Bef.Lochdistanz A | 228mm | 228mm | |
| Bef.Lochdistanz B | 176mm | 176mm | |
| Befestigungsloch | 9mm | 9mm | |
| Verpackungseinheit | 1 Stück | 1 Stück | |

### Zubehör

| | | **Artikel-Nummer** | Eldas-Nummer | **Artikel-Nummer** | Eldas-Nummer |
|---|---|---|---|---|---|
| | 5×35mm², 100 A | **80270** | 157 234 537 | **80270** | 157 234 537 |
| | 5×70mm², 150 A | **80271** | 157 244 527 | **80271** | 157 244 527 |
| | Klemmeneinsätze 3P+N+PE 800V | auf Tragschiene nach EN 60715 TH35-7.5<br>zweischraubige Polyamid-Klemmen Serie 3468 ..<br>mit abziehbarem Spreizschutzschieber.<br>70mm²-Klemmen mit 2 Inbus-Schrauben | | | |
| | 5×35mm², 100A | **80283** | 157 234 557 | **80283** | 157 234 557 |
| | 5×70mm², 150A | **2255** | 157 244 547 | **2255** | 157 244 547 |
| | Klemmeneinsätze 3P+N+PE 500V | auf Woertz-Schiene 4050A<br>zweischraubige Steatit-Klemmen Serie 4030S..<br>mit abziehbarem Spreizschutzschieber.<br>70mm²-Klemmen mit 2 Inbus-Schrauben | | | |
| | EX-Klemmen - einsätze 5×35 mm², 55A, 630V, 3L+N+PE | **80431** | | **80431** | |
| | 5×70 mm², 55A, 630V, 3L+N+PE | **80432** | | **80432** | |

# Guss-Sicherungskasten mit Schutzdach

## Feuerverzinkt

### Eigenschaften

IP65 International Protection
- aus Grauguss, feuerverzinkt
- mit innerer Schutzleiterklemme Nr. 2860, 4mm²
- Scharnierdeckel mit Vierkant-Verschlussschraube 8mm
- Gewinde im Schutzdach bis M32
  Preisstufe für metrische Gewinde: Gr. III

### Artikel-Nummern

| | | | | | |
|---|---|---|---|---|---|
| leer<br>Boden für Gewinde<br>bis M40 oder 2×M32 | **5850** | 827 903 007 | | | **Bitte gewünschte Sicherungselemente und Gewinde angeben.** |
| leer<br>Boden für Gewinde<br>bis M40 oder 3×M32 | | | **5860** | 827 905 007 | |

### Technische Daten

| | | | |
|---|---|---|---|
| | für den Einbau von Sicherungselementen bis 2×15 A+N Gr. I | für den Einbau von Sicherungselementen bis 2×25 A+N Gr. II | erhältlich mit Gewinden M16, M20, M25, M32 oder M40 |
| Innenmasse | 95×147×70mm | 95×147×100mm | |
| H | 100mm | 130mm | |
| J | 70mm | 100mm | |
| Verpackungseinheit | 1 Stück | 1 Stück | |

### Zubehör

| | | Artikel-Nummer | Eldas-Nummer | Artikel-Nummer | Eldas-Nummer |
|---|---|---|---|---|---|
| | Bridenpaar feuerverzinkt<br><br>zur Befestigung an Holzstangen | **5832** | 827 909 107 | **5832** | 827 909 107 |
| | Vierkantschlüssel<br><br>zu Deckelschraube 8 mm | **5831** | 983 226 037 | **5831** | 983 226 037 |

# Allgemeine Verkaufs- und Lieferbedingungen

**1. Preise für Schweizer Markt**
Die Preise verstehen sich EXW in CHF exkl. MWST. (Mehrwertsteuer). Zur Anwendung kommen die zur Zeit des Bestellungseingangs gültigen Preise, vorbehalten sind Teuerungszuschläge auf Metalle.

**2. Verpackungs- und Versandkosten**
Der Versand sämtlicher Artikel erfolgt - abhängig von Gewicht und Sperrigkeit - per Post, Paketdienst, Camion, Luftfracht oder Seefracht jeweils auf Gefahr des Empfängers. Zusatzkosten für Eilsendungen oder ungewöhnliche Verpackungen gehen zu Lasten des Empfängers. Paletten, Kisten, Container, Kabelrollen werden zu Selbstkosten verrechnet. Spezialverschläge, Einwegpaletten und Kartons nehmen wir nicht zurück. Kostenloser Ersatz für durch den Transport verursachten Bruch, Beschädigungen und Verlust wird nicht geleistet. Allfällige Schäden sind unverzüglich dem betreffenden Transportunternehmen zu melden.

**3. Lieferungen**
Anfertigungen von speziellen Zeichnungen sowie Zeichnungsänderungen, die von der angebotenen Lieferung abweichen, werden nach Aufwand in Rechnung gestellt. Dies gilt auch für den zusätzlichen Projektierungsaufwand. Zusätzliche Arbeiten (wie z.B. Anpassungen, Sonderteile, Schnitte, Ausschnitte, Ausklinkungen, usw.), die in der Offerte nicht aufgeführt sind, werden separat nach Aufwand in Rechnung gestellt. Der Mehraufwand für nachträgliche Einzelbestellungen von speziellen/nachzubearbeitenden Ausführungen wird verrechnet. Für Spezialanfertigungen benötigte Werkzeuge werden nach vorher abgegebenen Preisen, verrechnet. Solche Werkzeuge bleiben in unserem Besitz. Bei nicht erhaltenem Auftrag behalten wir uns vor die speziell hergestellten Muster sowie der Produktentwicklungsaufwand in Rechnung zu stellen. Rohstoff- oder fertigungsbedingte Abweichungen innerhalb der zulässigen Toleranzen behalten wir uns vor und diese stellen keine Verpflichtung zur Warenrücknahme dar.

**4. Rechnungs- und Zahlungsbedingungen für Schweizer Markt**
Bestellungen mit einem Warenwert unter CHF 50.- werden mit einem Minimalbetrag von CHF 50.- in Rechnung gestellt (exkl. Zuschläge). Bestellungen unter einem Warenwert von CHF 100.- werden netto zu Listenpreisen fakturiert. Die Rechnungen sind zahlbar innert 10 Tagen ab Rechnungsdatum mit 2% Skonto oder innert 30 Tagen rein netto. Bei Zahlungsverzug wird eine Bearbeitungsgebühr erhoben. An uns nicht bekannte Abnehmer oder bei erfahrungshalber Nichteinhaltung von Zahlungsverpflichtungen erfolgen die Lieferungen gegen Nachnahme oder Vorauszahlung. Wir behalten uns vor, Zahlungserfahrungen einem Informationspool zur Verfügung zu stellen.

**5. Bestellungsausführung**
Die Annullierung oder Sistierung von Aufträgen durch den Besteller bedarf unserer ausdrücklichen Zustimmung und muss innerhalb 7 Tagen nach Avisierung erfolgen. Bei Lieferung besonders anzufertigender Spezialartikel wird eine Mehr- oder Minderlieferung bis zu 10% vorbehalten. Bei Widerruf von Aufträgen werden allfällige entstandene Kosten verrechnet. Auf Abruf bestellte Waren müssen in der festgesetzten Abschlussfrist abgenommen werden.

**6. Liefertermin**
Die angegebenen Lieferfristen werden nach Möglichkeit eingehalten. Von der Einhaltung der Lieferfrist entbinden: Betriebsstörungen, Materialmangel, behördliche Vorschriften, Arbeiter-Ausstände, Mobilisation sowie andere Fälle höherer Gewalt. Ansprüche wegen verspäteter Lieferung werden abgelehnt. Die Lieferfrist beginnt erst an dem Tag zu laufen, an welchem wir im Besitze aller erforderlichen technischen, konstruktiven und kommerziellen Angaben des Bestellers betreffend Ausführung, Abänderung usw. sind.

**7. Garantie**
Für Material- oder Konstruktionsfehler an den gelieferten Artikeln wird während 12 Monaten nach Einbau der betreffenden Produkte, jedoch längstens 18 Monate nach erfolgter Lieferung in der Weise Garantie geleistet, dass die von uns als fehlerhaft anerkannten Produkte kostenlos ersetzt werden. Diese müssen uns unter Beifügung des Lieferscheins eingesandt werden. Die Garantie erlischt wenn unsachgemässe Arbeiten am Produkt vorgenommen werden. Wenn die Verhältnisse es nicht gestatten, dass die Korrektur in unseren Werkstätten ausgeführt wird, beschränkt sich die Garantie nur auf den kostenlosen Ersatz des Gerätes. Aufwendungen, die ausserhalb unseres Betriebes verursacht werden, anerkennen wir nicht.

**8. System-Garantie**
Die Woertz AG übernimmt eine Systemgarantie nur für ihre eigen hergestellten Produkte wie Flachkabel, Dosen und Rundkabel mit Stecker.

**9. Haftung**
Andere als die in diesen Lieferbedingungen ausdrücklich genannten Ansprüche des Bestellers, gleichgültig aus welchem Rechtsgrund sie gestellt werden, insbesondere alle nicht ausdrücklich genannten Ansprüche auf Schadenersatz, Minderung, Aufhebung des Vertrages oder Rücktritt vom Vertrag, sind ausgeschlossen. Wir übernehmen nur die Haftung im Rahmen der zwingenden gesetzlichen Bestimmung.

**10. Eigentumsvorbehalt**
Alle gelieferten Waren bleiben unser Eigentum bis zur vollständigen Erfüllung sämtlicher Forderungen betreffend dieser Waren. Wir behalten uns das Recht vor die Eintragung des Eigentumsvorbehalts in den amtlichen Registern gemäss den betreffenden Landesgesetzen vor zu nehmen. Die Kosten für eine solche Eintragung trägt der Käufer.

**11. Retoursendungen**
Jede Retoursendung bedarf unserer vorgängigen Zustimmung und kann innerhalb 12 Monate nach Lieferung erfolgen. Der Retoursendung ist der Lieferschein beizulegen. Bei Retouren von Standard-Material, die nicht auf eine Fehllieferung unsererseits zurückzuführen sind, erfolgt eine Vergütung erst ab einem Warenwert von CHF 100.- und wir belasten mindestens 25% des Warenwertes für unsere Umtriebe. Retouren können ausschliesslich in der Originalverpackung und unter Beilage des Lieferscheins zurückgenommen werden. Sämtliche beschichteten Artikel, Standardfarben oder Farben nach Wahl sowie Spezialausführungen jeglicher Art, können nicht zurückgenommen werden.

**12. Reklamationen**
Reklamationen betreffend Stückzahl, Gewicht, Fehler usw. können nur innert 7 Tagen nach Empfang der Ware berücksichtigt werden.

**13. Export**
Die Preise verstehen sich EXW in CHF oder in EUR exkl. MWST / VAT. Diese wird nach den gesetzlichen Vorschriften zum jeweils gültigen Satz gesondert berechnet. Für den Export gilt der Mindestfakturawert von
EUR 300.-/CHF 500.- oder USD 500.-. Die Lieferungen erfolgen gegen Vorauszahlung oder gemäss gegenseitiger Absprache. Die Ausfuhr von Produkten oder Teilen davon kann aufgrund ihrer Art oder ihres Verwendungszwecks der Genehmigungspflicht unterliegen.

**14. Schutzrechte**
Unsere Artikel sind im In- und Ausland weitgehend durch Patente geschützt. Verletzungen dieser Schutzrechte werden verfolgt.

**15. Erfüllungsort und Gerichtsstand**
Erfüllungsort ist Muttenz und Gerichtsstand ist in allen Fällen Arlesheim, Schweiz.

# Allgemeines

## FIRMA

**Hauptsitz**
Hofackerstrasse 47
Postfach 948
CH-4132 Muttenz 1

Tel.: + 41 61 466 33 33
Fax: + 41 61 461 96 06

**Zweigwerk**
Bärenmattenstrasse 3
CH-4434 Hölstein

Tel.: + 41 61 956 56 56
Fax: + 41 61 956 56 00

info@woertz.ch
www.woertz.ch

**Niederlassungen**

MBA - Mueller Building
Automation AG
Woertz Systemhaus
Am Goldberg 2
D - 99817 Eisenach
Tel. 49(0)3691/621360
Fax 49(0)3691/621361
www.mba-ag.com
info@woertzonline.de
www.woertzonline.de

Woertz Carolina Inc.
P.O. Box 1744
Hartsville, SC 29551

Tel. 843-383-0017
Fax 843-383-0017
info@woertz-carolina.com
www.woertz-carolina.com

## VERKAUF

**Öffnungszeiten**
**Montag–Freitag**
07:00–12:00 Uhr
13:15–17:15 Uhr
(ausgen. Feiertage)

Tel.: +41 61 466 33 44
Fax: +41 61 461 37 53

**Abholschalter:**
07:00–16:00 Uhr
Die vorbestellte Ware können Sie bereits eine Stunde später bei uns am Kundenschalter abholen.

## UNSERE STÄRKEN

Anwendungsgerechte, technische Beratung.

Hohe Verfügbarkeit an Standardprodukte.

Sonderausführungen für spezielle Anwendungen.

Schnell, flexibel und professionell.

**Woertz:**
Seit über 80 Jahren Erfahrung auf dem Gebiet der Elektro-Installationstechnik!

## SYSTEMGARANTIE

Die Systemgarantie von Woertz gilt ausschliesslich für Original-Woertz-Produkte und Woertz-Systemlösungen, das heisst Woertz® Kontaktdosen, Woertz® Flachkabel oder von Woertz für diese Kontaktierung geprüfte und zugelassene andere Fabrikate.

**Woertz AG**
Hofackerstrasse 47
Postfach 948
CH-4132 Muttenz 1
Tel. +41 61 466 33 33
Fax +41 61 461 96 06
info@woertz.ch
www.woertz.ch

*Die in der Broschüre enthaltenen Informationen sind ausschliesslich zu Informationszwecken bestimmt und sind unverbindlich. Die aufgeführten Produkte können jederzeit weiterentwickelt, geändert oder eingestellt werden ohne dass wir weder direkt noch indirekt zur Verantwortung gezogen werden können. ©2013 Woertz AG. Alle Rechte vorbehalten.*
*03/2013 No. 44446 D*