Komponenten für die Elektro-Installationstechnik

Gehäuse und Dosen

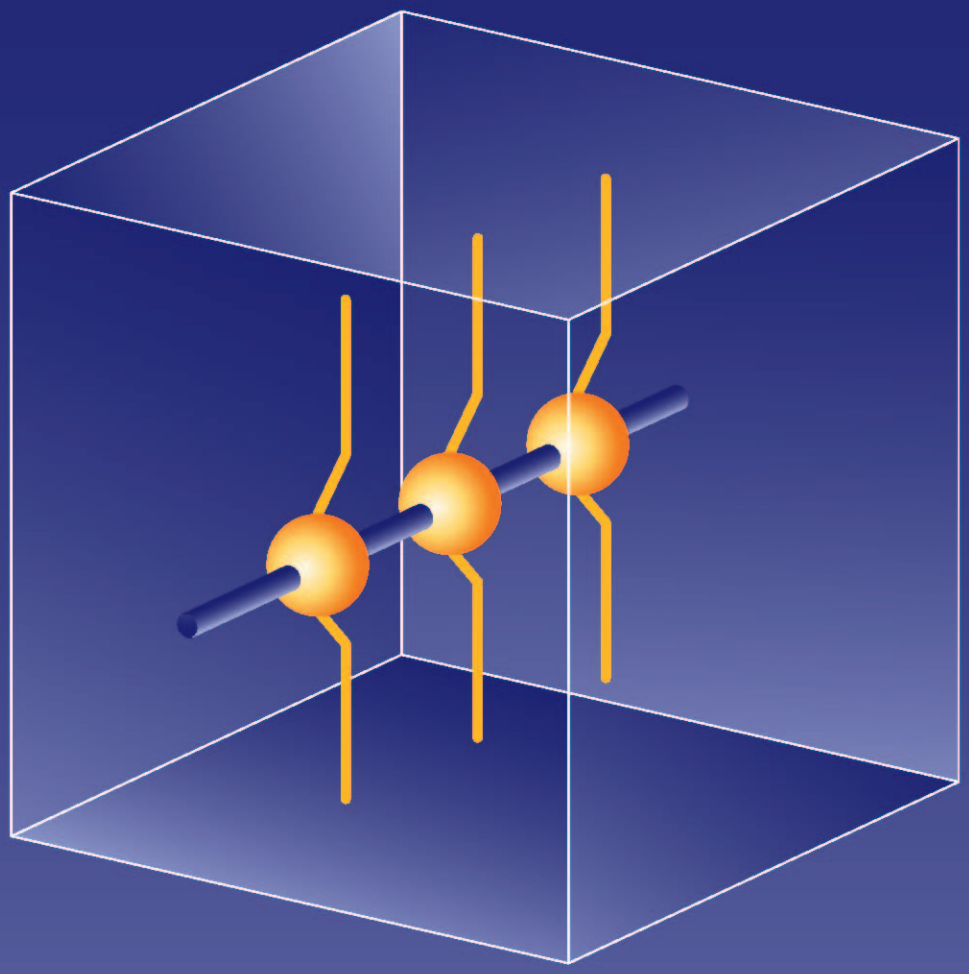

Swiss made

woertz

UNSER PRODUKTSORTIMENT

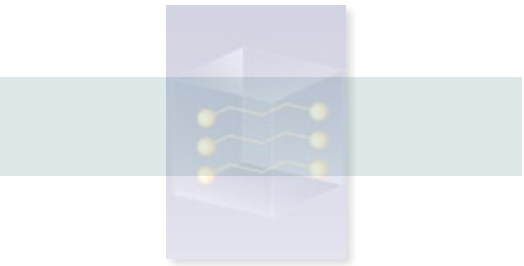

VERKABELUNGS-
SYSTEME

GEBÄUDEAUTOMATION

BRANDSICHERHEITS-
SYSTEME

KABELFÜHRUNGS-
SYSTEME

KOMPONENTEN FÜR
DIE ELEKTRO-
INSTALLATIONSTECHNIK

ÜBER UNS

Hauptsitz Muttenz

Werk Hölstein

FAMILIENUNTERNEHMEN MIT ERFINDERGEIST

Woertz ist seit über 80 Jahren ein kompetenter Partner in der Elektroinstallationstechnik.

Unsere jahrzehntelange Erfahrung ist Garant für bestmögliche Ergebnisse. Wir führen die richtige Schraubklemme, das Flachkabel oder den Brüstungskanal für Ihre Anforderungen. Als Schweizer Familienunternehmen fühlt sich die Firma Woertz Schweizer Werten verpflichtet: Qualität in Produkten und Dienstleistungen, Innovation und Erfindergeist in Forschung und Entwicklung. Unsere Produkte sind zu 100% «made in Switzerland».

PRODUKTE

Woertz ist der führende Anbieter von umfassenden Installationssystemen und Komponenten für die Elektroinstallationstechnik in Gebäuden und Infrastrukturbauten. Diese Netze bilden die unsichtbaren Lebensadern der technischen Ausstattungen von Bauten.

Bei Woertz haben die verschiedensten Technologien ihren festen Platz. Diese Tatsache erlaubt uns, mit einem breiten, bedarfsgerechten Angebot an Systemen und Dienstleistungen auf die unterschiedlichen Kundenanforderungen einzugehen.

WOERTZ - IHR PARTNER FÜR UMFASSENDE LÖSUNGEN

Als zuverlässiger Partner bietet die Firma Woertz ihren Kunden eine einwandfreie Qualität.
Bahnbrechende Innovationen zu entwickeln stehen im Zentrum der Leistungen.

Dies zeigt sich in der ganzen Geschichte der Firma seit 1972 - mit dem ersten Flachkabelpatent und erstreckt sich bis zur Veröffentlichung von mehr als 20 Patenten.

ZUKUNFT

Neue Produkte wurden im Bereich Gebäudeautomation und Sicherheit entwickelt - unter anderem Gesamtlösungen auf dem Gebiet der Tunnelkonstruktion.

Eine innovative Entwicklung und langjährige Erfahrung mit der Flachkabeltechnologie bilden die Grundlage für die Konstruktion neuer Sicherheitsflachkabel. Ziel ist es die strengsten europäischen Richtlinien zu erfüllen und eine hundertprozentige Systemgarantie zu gewährleisten.

SYSTEMBEREICHE

Unser Sortiment ist in fünf verschiedenen Broschüren ersichtlich:

- Verkabelungssysteme
- Gebäudeautomation
- Brandsicherheitssysteme
- Kabelführungssysteme
- Komponenten für die Elektro-Installationstechnik

Swiss made

INHALTSVERZEICHNIS
Gehäuse-Abzweigkasten & Kabeldosen

S|140
Einleitung

S|144
Abzweigdosen aus Kunststoff

S|145
Abzweigdosen mit Grundplatte

S|150
Abzweigdosen aus Kunststoff mit Befestigung

S|151
Abzweigdose aus Duroplast

S|154
Polycarbonat- und ABS-Gehäuse LiTHOS

S|160
Polyestergehäuse LiTHOS

S|168
Alu-Guss-Abzweigdose

S|172
Alu-Guss-Abzweigdose Zivilschutz

S|174
Aluminiumgehäuse LiTHOS

S|180
Guss-Abzweigdosen

S|186
Guss-Sicherheitskasten

IP Schutz

Die Schutzart gibt die Eignung von elektrischen Betriebsmitteln
(zum Beispiel Geräte, Leuchten und Installations Material) für verschiedene Umgebungsbedingungen an.

Die Schutzartbezeichnung wird mit den Buchstaben IP und zwei Kennziffern angegeben.
IP steht für Ingress Protection (englisch Eindringschutz).
Die erste Kennziffer gibt den Schutzgrad für Berührungschutz bzw. Fremdkörperschutz an. Die zweite Kennziffer gibt den Schutzgrad für Wasserschutz an.

Wenn eine der beiden Kennziffern nicht angegeben werden muss oder soll, wird diese durch den Buchstaben X ersetzt.

1. Kennziffer	Schutzgrad	Bildzeichen		2. Kennziffer	Schutzgrad	Bildzeichen
0	kein Schutz			0	kein Schutz	
1	Schutz gegen Eindringen von grossen Fremdkörpern Ø>50mm. Kein Schutz bei absichtl. Zugang			1	Schutz gegen tropfendes Wasser, das senkrecht fällt (Tropfwasser)	
2	Schutz gegen kleine Fremdkörper, Ø>12.5mm, Fernhalten von Fingern			2	Schutz gegen schräg fallendes Wasser (Tropfwasser), 15° gegenüber normaler Betriebslage	
3	o.ä. Schutz gegen kleine Fremdkörper, Ø>2.5mm, Fernhalten von Werkzeugen, Drähten u.ä.			3	Schutz gegen Sprühwasser, bis 60° zur Senkrechten	
4	Schutz gegen kornförmige Fremdkörper, Ø>1mm, Fernhalten von Werkzeugen, Drähten u.ä.			4	Schutz gegen Spritzwasser aus allen Richtungen	
5	Schutz gegen Staubablagerungen (staubgeschützt), vollständiger Berührungsschutz			5	Schutz gegen Strahlwasser aus allen Richtungen	
6	Schutz gegen Eindringen von Staub (staubdicht), vollständiger Berührungsschutz			6	Schutz gegen schwere See oder starken Wasserstrahl (Überflutungsschutz)	
				7	Schutz gegen Eintauchen in Wasser unter festgesetzten Druck- und Zeitbedingungen	
				8	Schutz gegen dauerndes Untertauchen in Wasser	

Kunststoffgehäuse LiTHOS

Die Kunststoffgehäuse LiTHOS werden aus hochwertigem, UV-beständigem Polycarbonat oder ABS gefertigt. Besonders geeignet sind sie zur Kapselung elektrischer und elektronischer Bauteile sowie kompletter Kleinsteuerungen. Die Gehäuse haben die Schutzart IP 65. Zur Befestigung von Einbauten sind in den Kunststoffgehäusen am Boden der Unterteile Befestigungsnocken vorhanden. Mit den bereits beiliegenden selbstschneidenden Befestigungsschrauben können Einbauten darin einfach befestigt werden. Die Kunststoffgehäuse LiTHOS bieten mit ihren Nocken im Boden viele direkte Montagemöglichkeiten. Auf den mittleren Nocken können Tragschienen ohne Montageplatten eingebaut werden. Die Gehäuse LiTHOS werden standardmässig mit einem Schnellverschluss ausgeliefert. Der beiliegende Schnellverschluss kann einfach in die Deckelbohrungen gedrückt werden und hält von selbst. Er besteht aus rostfreiem Stahl. Eine bereits werkseitig eingebaute Dichtung sorgt für die Schutzart. Die Kunststoffgehäuse LiTHOS aus Polycarbonat und ABS werden standardmässig in der Farbe RAL 7035 (lichtgrau) hergestellt.

Temperaturbereich:

Standardmässig mit Neopren-Dichtung: -40°C bis +80°C
(auf Anfrage, mit Silikon-Dichtung: -40°C bis +120°C)

Polyestergehäuse LiTHOS

Die Polyestergehäuse LiTHOS werden aus hochwertigem Polyester mit Glasfaserverstärkung produziert. Polyestergehäuse sind besonders geeignet zur Aufnahme und Kapselung elektrischer und elektronischer Bauteile und Steuerungskomponenten. Alle Gehäuse bieten die Schutzart IP 65. Die Polyestergehäuse LiTHOS enthalten je nach Grösse im Unterteil Befestigungsmöglichkeiten in M4 oder M6. Diese verzinkten Messingbuchsen sind jeweils an den Schmalseiten im Bodeninneren in einem Steg eingegossen und dienen zur Aufnahme von Montageplatten, Tragschienen, Leiterkarten usw. Die eingesetzten Deckelschrauben sind aus nicht rostendem Stahl und unverlierbar dank einer im Deckel integrierten Selbsthaltung. Die Gewindebuchsen für die Deckelbefestigung bestehen ebenfalls aus nichtrostendem Stahl. Eine bereits werkseitig eingelegte Dichtung sorgt für die Schutzart. Die Polyestergehäuse sind standardmässig aus grauem (RAL 7000, fehgrau) Material lieferbar.

Temperaturbereich:

Standardmässig mit Neopren-Dichtung: -40°C bis +80°C
(auf Anfrage, mit Silikon-Dichtung: -50°C bis +130°C)

Aluminiumgehäuse LiTHOS

Die Aluminiumgehäuse LiTHOS haben sich hervorragend bewährt zur Kapselung elektrischer, elektronischer oder pneumatischer Bauteile. Alle Gehäuse bieten die Schutzart IP 65. Die Aluminiumgehäuse LiTHOS enthalten im Unterteil und im Deckel Erdungsschrauben (verkupfert, M4 oder M6) zur Aufnahme von Schutzleitern. Die Flächen unter den Erdungsschrauben sind lackfrei. Die Deckelschrauben der Gehäuse LiTHOS bestehen aus nicht rostendem Stahl und sind unverlierbar dank der im Deckel integrierten Selbsthaltung. Eine bereits werkseitig eingelegte Dichtung sorgt für die Schutzart. Die Aluminiumgehäuse LiTHOS sind standardmässig in RAL 7001 (silbergrau) oberflächenbeschichtet. Zur Aufnahme und Befestigung von Einbauten (Tragschiene, Montageplatte, Leiterplatte usw.) sind im Innern der Gehäuse Befestigungsstege oder einfach die Erdungssockel nutzbar. Diese Befestigungspunkte im Innern liegen bei den Gehäusen in unterschiedlicher Höhe und an unterschiedlichen Positionen.

Temperaturbereich:

Standardmässig mit Neopren-Dichtung: -40°C bis +80°C
(auf Anfrage, mit Silikon-Dichtung: -50°C bis +130°C)

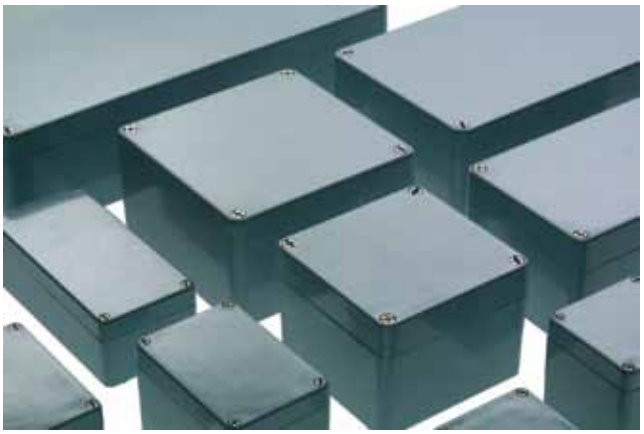

Mechanische Beständigkeit Gehäuse LiTHOS

Auswahlkriterium für das einzusetzende Material sind dessen spezielle Eigenschaften. Die nachstehende Tabelle gibt einen Überblick über die wesentlichen Materialeigenschaften von Aluminium, Polycarbonat, ABS und Polyester

Materialeigenschaften	Norm	Einheit	Aluminium	Polycarbonat	ABS	Polyester
Dichte	DIN 53 479	g/cm^3	2.65	1.2	1.05	1.8
Schlagzähigkeit	DIN 53 453	mJ/mm^2	150-300	65	60	80
Kerbschlagzähigkeit	DIN 53 453	mJ/mm^2	90-200	20	10	4
Zugfestigkeit	DIN 53 455	N/mm^2	180-300	65	43	45
Reissdehnung	DIN 53 455	%	60-90	90	20	20
E-Modul (Biegeversuch)	DIN 53 457	N/mm^2	75 000	2300	2100	6500
Grenzbiegespannung	DIN 53 452	N/mm^2		95	90	100
Brennverhalten	UL 94	Klasse		V 2	HB	V 0
Spezieller Durchgangswiderstand	DIN 53 482	Ω x cm		10^{15}	10^{13}	3×10^{14}
Oberflächenwiderstand	DIN 53 482	Ω		$\geq 10^{15}$	4×10^{14}	10^{12}
Durchschlagfestigkeit	DIN 53 481	kV/mm		25-40	24	25-40
Wärmeleitfähigkeit (20°C)	DIN 52 612	W/mK	120-160	0.21	0.18	0.25
Elektrische Leitfähigkeit (20°)		$m/\Omega\ mm^2$	15-22			

Die Darstellung zeigt die Eignung verschiedener Gehäusematerialien bei mechanischer Belastung und korrosionsfördernden Umgebungsbedingungen.

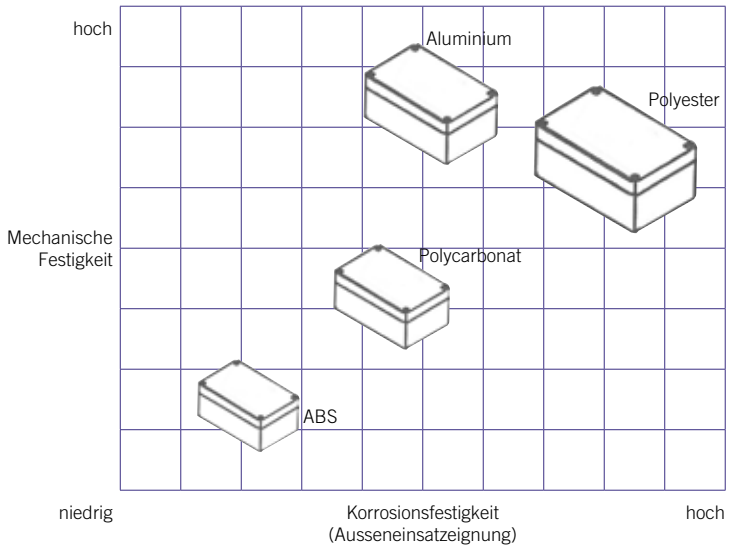

Chemische Beständigkeit Gehäuse LiTHOS

Die folgende Tabelle biete einen Überblick über die Beständigkeit von LiTHOS - Gehäusen aus Aluminium, Polycarbonat, ABS und Polyester gegenüber der in betrieblicher Praxis häufig vorkommenden Chemikalien.

Chemikalie	ABS	Polycarbonat	Polyester	Aluminium
Aceton	-	-	-	+
Ameisensäure	-	30%	10%	o
Ammoniak	-	-	-	+
Benzin	-	o	+	+
Benzol	-	-	+	+
Bremsflüssigkeit	□	-	+	+
Butan	□	+	□	+
Butanol	□	□	+	+
Calciumchlorid	□	+	+	+
Chlorbenzol	-	-	+	+
Dieselöl	+	o	+	+
Essigsäure	10% o	10%	40%	+
Formaldehyd	+	□	30%	+
Frigen 113	□	+	+	+
Fruchtsaft	□	+	+	+
Glycerin	+	o	+	o
Heizöl	o	o	+	-
Hydrauliköl	□	+	+	+
Kalilauge	□	-	-	+
Kaliumchlorid	□	+	+	+
Kaliumhydroxid	+	□	-	+
Leinöl	□	+	+	o
Methanol	□	-	-	o
Methylenchlorid	□	-	-	+
Milchsäure	+	10%	+	+
Mineralöle	+	+	+	+
Motorenöle	□	+	+	+
Natrium-carbonat	□	+	+	+
Natriumchlorid	□	+	+	+
Natrium-hydroxid	+	□	-	+
Natronlauge	-	-	40%	o
Salpetersäure	30%	10%	10%	+
Salzsäure	10% o	20%	+	+
Schmieröl	□	+	+	+
Schwefel-kohlenstoff	□	-	-	+
Schwefelsäure	30%	50%	70%	+
Seifenlauge	□	o	+	+
Spülmittel	□	+	□	+
Terpentinöl	□	□	+	o
Tetrachlor-kohlenstoff	-	□	+	+
Toluol	-	-	+	+
Trichlorethylen	-	□	-	+
Wasser (dest. Wasser, Fluss-, Leitungs-, Meerwasser)	+	+	+	+
Weinsäure	□	10%	+	+
Xylol	-	-	+	+
Zinksulfat	□	+	+	o
Zitronensäure	10%	10%	+	+

+: beständig gegen alle Konzentrationen

%: beständig gegen max. % Konzentrationen

o: bedingt beständig

-: unbeständig

□: ohne Angaben

Die Untersuchungen wurden bei Raumtemperaturen durchgeführt. Wenn verschied-ene Medien zusammentreffen, können sich die Beständigkeiten ändern. Deshalb kann keine Gewähr für die Angaben übernommen werden.

Abzweigdosen aus Duroplast weiss, für TT- (Tdc) Kabel

bis 4×1.5mm²

Eigenschaften

- nur für trockene Installationen
- zweiteiliges Gehäuse mit vormarkierten Ausbrechungen
- mit einschraubigen Klemmen mit Spreizschutzring, für durchgehende Leiter, aus Messing vernickelt. In Steatitsockel
- Schutzleiterklemme durch Feder gegen Selbstlockern gesichert
- halogenfrei

Artikel-Nummern

mit Klemmen 2P + PE	**2977C**	150 033 007		
mit Klemmen 3P + PE			**2974C**	150 034 007

Technische Daten

Querschnitt	3×1.5mm²	4×1.5mm²
Nenndaten	500V/10A	500V/10A
AxBxH	60×30×22mm	50×50×23mm
Bef.Lochdistanz C	15mm	
Befestigungsloch	4.5mm	4.5mm in der Mitte
Verpackungseinheit	10 Stück	10 Stück

Abzweigdosen mit Grundplatte und Deckel aus Thermoplast hellgrau

2.5-10mm²

Eigenschaften

- Grundplatte mit Tragschiene nach EN 60715 TH 35
- unzerbrechlich, selbstverlöschend
- ausschneidbare Einführungen
- verschiebbares Bezeichnungsschild L-K-W-S
- Deckelmuttern plombierbar
- mit zweischraubigen Polyamid-Klemmen Serie 30840... mit abziehbarem Spreizschutzschieber für durchgehende Leiter, Metallteile aus Messing vernickelt

Artikel-Nummern

mit Klemmen 3P+N+PE	**2094/5K***	150 075 037	**2185K**	150 145 037	**2115K**	150 195 037
mit Schiene, ohne Klemmen	**2079K**	150 070 037	**2078K**	150 140 037	**2080K**	150 190 037
ohne Schiene	**2069K**	150 070 137	**2068K**	150 140 137	**2070K**	150 190 137

Technische Daten

Querschnitt	5×2.5mm²	5×6mm²	5×10mm²
Nenndaten	500V/16A	500V/41A	500V/57A
A×B×H	78×78×44mm	95×95×51mm	115×115×60mm
Bef.Lochdistanz C	60mm	77mm	97mm
Bef.Lochdistanz D	60mm	77mm	97mm
Länge der Schiene L	62mm	79mm	99mm
Befestigungsloch	5.3mm	5.3mm	5.3mm
Verpackungseinheit	10 Stück *2094/5K: VE=20 Stk.	10 Stück	5 Stück

Zubehör

	Artikel-Nummer	Eldas-Nummer	**Artikel-Nummer**	Eldas-Nummer	**Artikel-Nummer**	Eldas-Nummer
Ersatzdeckel	**31069**	150 907 037	**31064**	150 914 037	**31063**	150 919 037
Verpackungseinheit	**10 Stück**		**10 Stück**		**5 Stück**	

Abzweigdosen mit Grundplatte und Deckel aus Thermoplast hellgrau

16+35mm²

Eigenschaften

- Grundplatte mit Tragschiene nach EN 60715 TH 35
- unzerbrechlich, selbstverlöschend
- ausschneidbare Einführungen
- verschiebbares Bezeichnungsschild L-K-W-S
- Deckelmuttern plombierbar
- mit zweischraubigen Polyamid-Klemmen Serie 30840... mit abziehbarem Spreizschutzschieber für durchgehende Leiter,
  Metallteile aus Messing vernickelt

Artikel-Nummern

mit Klemmen 3P+N+PE	**2125K**	150 245 037	**2145K**	150 345 037
mit Schiene, ohne Klemmen	**2081K**	150 340 037	**2081K**	150 340 037
ohne Schiene	**2071K**	150 340 137	**2071K**	150 340 137

Technische Daten

Querschnitt	5×16mm²	5×35mm²
Nenndaten	500V/63A	500V/100A
A×B×H	160×160×62mm	160×160×62mm
Bef.Lochdistanz C	142mm	142mm
Bef.Lochdistanz D	142mm	142mm
Länge der Schiene L	144mm	144mm
Befestigungsloch	5.3mm	5.3mm
Verpackungseinheit	5 Stück	5 Stück

Zubehör

	Artikel-Nummer	Eldas-Nummer	Artikel-Nummer	Eldas-Nummer
Ersatzdeckel	**31066**	150 934 037	**31066**	150 934 037
Verpackungseinheit	**5 Stück**		**5 Stück**	

Abzweigdosen mit Grundplatte aus Blech und Deckel aus Duroplast weiss

2.5+6mm²

Eigenschaften

- Grundblech korrosionsgeschützt mit aufgenieteter Woertz-Schiene Nr.4050A (siehe Broschüre "Schraub klemmen" Seite 1.1.134)
- ausbrechbare Einführungen
- Deckelmuttern plombierbar
- mit zweischraubigen Steatit-Klemmen Serie 4020S.. mit abziehbarem Spreizschutz-schieber für durchgehende Leiter.
  Metallteile aus Messing vernickelt
- Abdeckung halogenfrei

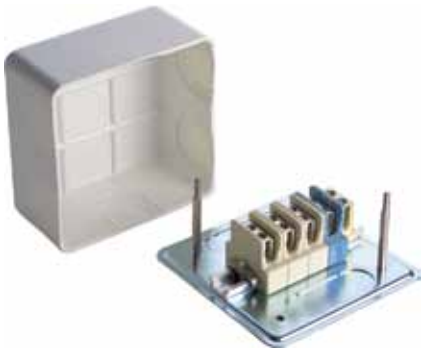

Artikel-Nummern

mit Klemmen 3P+N+PE	**2095C**	150 075 007	**2185C/95**	150 145 007	**2185C**	150 145 107
mit Schiene, ohne Klemmen	**2078C**	150 140 007	**2078C**	150 140 007	**2080C**	150 190 007

Technische Daten

Querschnitt	5×2.5mm²	5×6mm²	5×6mm²
Nenndaten	500V/16A	500V/41A	500V/41A
A×B×H	95×95×46mm	95×95×46mm	115×115×59mm
Bef.Lochdistanz C	77mm	77mm	78mm
Bef.Lochdistanz D	77mm	77mm	78mm
Länge der Schiene L	87mm	87mm	106mm
Befestigungsloch	5mm	5mm	5mm
Verpackungseinheit	10 Stück	10 Stück	5 Stück

Zubehör

	Artikel-Nummer	Eldas-Nummer	**Artikel-Nummer**	Eldas-Nummer	**Artikel-Nummer**	Eldas-Nummer
Ersatzdeckel	**31061**	150 914 007	**31061**	150 914 007	**31062**	150 919 007
Verpackungseinheit	**10 Stück**		**10 Stück**		**5 Stück**	

Abzweigdosen mit Grundplatte aus Blech und Deckel aus Duroplast weiss

10-35mm²

Eigenschaften

- Grundblech korrosionsgeschützt mit aufgenieteter Woertz-Schiene Nr.4050A (siehe Broschüre "Schraubklemmen" Seite 1.1.134)
- ausbrechbare Einführungen
- Deckelmuttern plombierbar
- mit zweischraubigen Steatit-Klemmen Serie 4020S... mit abziehbarem Spreizschutz-schieber für durchgehende Leiter.
- Metallteile aus Messing vernickelt
- Abdeckung halogenfrei

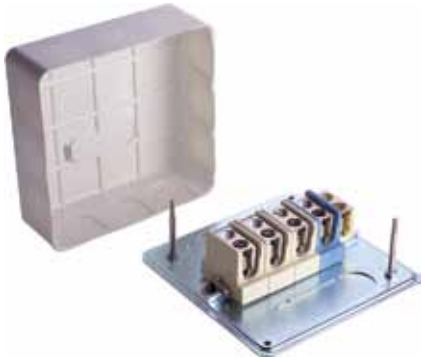

Artikel-Nummern

mit Klemmen 3P+N+PE	**2115C**	150 195 007	**2125C***	150 245 007	**2145C**	150 345 007
mit Schiene, ohne Klemmen	**2080C**	150 190 007	**2081C**	150 340 007	**2081C**	150 340 007

Technische Daten

Querschnitt	5×10mm²	5×16mm²	5×35mm²
Nenndaten	500V/57A	500V/63A	500V/100A
A×B×H	115×115×59mm	160×160×60mm	160×160×60mm
Bef.Lochdistanz C	78mm	142mm	142mm
Bef.Lochdistanz D	78mm	142mm	142mm
Länge der Schiene L	106mm	155mm	155mm
Befestigungsloch	5mm	5mm	5mm
Verpackungseinheit	5 Stück	5 Stück * 2125C: VE=4 Stk.	5 Stück

Zubehör

	Artikel-Nummer	Eldas-Nummer	**Artikel-Nummer**	Eldas-Nummer	**Artikel-Nummer**	Eldas-Nummer
Ersatzdeckel	**31062**	150 919 007	**31065**	150 934 007	**31065**	150 934 007
Verpackungseinheit	**5 Stück**		**5 Stück**		**5 Stück**	

Abzweigdosen mit Grundplatte und Deckel aus Blech grau

70+120mm²

Eigenschaften

- Grundblech korrosionsgeschützt mit aufgenieteter Woertz-Schiene Nr. 4050A oder mit Tragschiene nach EN 60715 TH 35
- Blechdeckel mit vormarkierten Einführungen
- Deckelmuttern plombierbar
- mit zweischraubigen Steatit-Klemmen Serie 4030S auf Woertz-Schiene oder Polyamid-Klemmen Serie 3468GR mit abziehbarem Spreizschutz-schieber für durchgehende Leiter.
  Metallteile aus Messing vernickelt

Artikel-Nummern

mit Steatit-Klemmen 3P+N+PE	**2155**	150 445 037	**2165**	150 505 037
mit Polyamid-Klemmen 3P+N+PE	**2165/3468***	150 445 137	**2165/3469**	150 505 137
mit Woertz-Schiene, ohne Klemmen	**2082**	150 440 037	**2083**	150 500 037
mit EN-Schiene 35mm, ohne Klemmen	**2082/35**	150 440 137	**2083/35**	150 500 137

Technische Daten

Querschnitt	5×70mm²	5×120mm²
Nenndaten	500V/150A	500V/250A
A×B×H	200×150×67mm	250×180×95mm
Bef.Lochdistanz C	160mm	225mm
Bef.Lochdistanz D	125mm	75mm
Länge der Schiene L	193mm	235mm
Befestigungsloch	5mm	5mm
Verpackungseinheit	4 Stück * 2165/3468: VE=1 Stk.	1 Stück

Zubehör

	Artikel-Nummer	Eldas-Nummer	**Artikel-Nummer**	Eldas-Nummer
Ersatzdeckel	**31067**	150 944 037	**31068**	150 950 037
Verpackungseinheit	**4 Stück**		**1 Stück**	

Abzweigdose aus Thermoplast

bis 5×2.5mm²

Eigenschaften

IP54 International Protection
DIN 40050
- schwerbrennbar
- schlagfest
- spritzwassersicher
- mit Mittelbolzen
- mit zentraler Deckel-
  befestigungsschraube
- mit zwei aussenliegenden
  Befestigungslaschen

Artikel-Nummern

leer, ohne Klemmen	**3152**	152 030 017
mit Sacklochklemmen 5×2.5mm²	**3152/5X2.5**	152 075 017

Technische Daten

Querschnitt	mit 6 eingesetzten Thermoplast-stutzen Gr. 1 max. Durchführung 16mm
Nenndaten	500V
A×B×H	80×80×40mm
Bef.Lochdistanz C	86mm
Befestigungsloch	4.2mm
Innenmasse	72×72×34mm
Verpackungseinheit	5 Stück

Zubehör

		Artikel-Nummer	Eldas-Nummer
	Thermoplast-stutzen Gr. 1 einzeln einsetzbar in vormarkierte Ausschneidungen 19mm max. Durchführung 16mm	**5900**	152 900 017
	Sacklochklemmen Leitereinführung nur von einer Seite 5×2.5mm²	**5622/5**	157 307 527
	Brennverhalten nach UL 94 Toxisches Verhalten	**V2**	halogenfrei

Abzweigdose aus Duroplast grau, 90×90×54mm

bis 7×2.5 mm², für Kabelverschraubungen oder Einführungsstutzen

Eigenschaften

IP54 International Protection
DIN 40050
- mit zwei schwenkbaren Befestigungslaschen
- für Steatitklemmringe Serie 2505..., mit einschraubigen Klemmen mit Spreizschutzring, aus Messing vernickelt
- Schutzleiterklemme gegen Selbstlockern gesichert

Artikel-Nummern

leer, ohne Klemmring	**3150M**	152 070 117
mit Klemmring 7×2.5mm² 16A, 6P+PE	**3150/7X2.5**	152 077 117

Technische Daten

	mit 7 vormarkierten Ausbrechungen für 20M Kabelverschaubung
Nenndaten	500V
Aussenmasse	90×90×54mm
Innenmasse	80×80×40mm
Befestigungsloch	6mm
Verpackungseinheit 3150 3150/7×2.5	 10 Stück 5 Stück

Zubehör

	Artikel-Nummer	Eldas-Nummer
Thermoplast-Einführungs-stutzen, hellgrau 5-18mm	**3069**	152 900 147

Brennverhalten nach UL 94	V0 (selbstlöschend)
Toxisches Verhalten	halogen- und schwermetallfrei
Schlagzähigkeit nach DIN 53453	7-9 kJ/m2
Wasseraufnahme nach DIN 53495, Verfahren3	< 0.4%
Wärmeformbestän-digkeit nach ISO 75	160-180°C

Abzweigdose aus Duroplast grau, 120×120×68mm

bis 5×10mm², für Kabelverschraubungen oder Einführungsstutzen

Eigenschaften

IP54 International Protection
DIN 40050

- mit zwei schwenkbaren Befestigungslaschen
- für zweischraubige Abzweigklemmen Serie 30840..., 5x10 mm²

Artikel-Nummern

leer, ohne Tragschiene, ohne Klemmen	**3191**	152 160 027
leer, mit Tragschiene EN 60715 TH 35 ohne Klemmen	**3191/35**	152 160 037
mit Klemmen 5×6mm², 41A 3P+N+PE Art.Nr. 30841	**3191/5X6**	152 165 037
mit Klemmen 5x10mm², 57A 3P+N+PE Art.Nr. 30842	**3191/5X10**	152 215 037

Technische Daten

	mit 6 vormarkierten Ausbrechungen für M32 Kabelverschraubung und 4 vormarkierten Ausbrechungen für M25 Kabelverschraubung
Nenndaten	500V
Aussenmasse	120×120×68mm
Innenmasse	110×110×50mm
Befestigungsloch	6mm
Länge der Schiene L	90mm
Befestigungslochdistanz Ld	46mm
Verpackungseinheit	6 Stück

Zubehör

	Artikel-Nummer	Eldas-Nummer
Thermoplast-Einführungs-stutzen, hellgrau 9-24mm	**3078**	152 900 157
Thermoplast-Einführungs-stutzen, hellgrau 5-18mm	**3069**	152 900 147
Brennverhalten nach UL 94	**V0 (selbstlöschend)**	
Toxisches Verhalten	**halogen- und schwermetallfrei**	
Schlagzähigkeit nach DIN 53453	**7-9 kJ/m2**	
Wasseraufnahme nach DIN 53495, Verfahren3	**< 0.4%**	
Wärmeformbe-ständigkeit nach ISO 75	**160-180°C**	

Abzweigdose aus Duroplast grau, 180×130×80mm

bis 5×35 mm² , für Kabelverschraubungen oder Einführungsstutzen

Eigenschaften

IP54 International Protection
DIN 40050

- mit zwei schwenkbaren Befestigungslaschen

- für zweischraubige Abzweigklemmen Serie 30840..., 5x35 mm²

Artikel-Nummern

leer, ohne Tragschiene, ohne Klemmen	**3196**	152 240 027
leer, mit Tragschiene EN 60715 TH 35 ohne Klemmen	**3196/35**	152 240 037
mit Klemmen 5×16mm², 63A 3P+N+PE Art.Nr. 30841	**3196/5X16**	152 245 037
mit Klemmen 5×35mm², 100A 3P+N+PE Art.Nr. 30844	**3196/5X35**	152 365 037

Technische Daten

Nenndaten	500V
Aussenmasse	180×130×80mm
Innenmasse	170×120×58mm
Befestigungsloch	6mm
Länge der Schiene L	115mm
Befestigungslochdistanz Ld	100mm
Verpackungseinheit	4 Stück

Zubehör

	Artikel-Nummer	Eldas-Nummer
Thermoplast-Einführungs-stutzen, hellgrau 9-32mm	**3079**	152 900 167
Thermoplast-Einführungs-stutzen, hellgrau 9-24mm	**3078**	152 900 157

Brennverhalten nach UL 94	**V0 (selbstlöschend)**
Toxisches Verhalten	**halogen- und schwermetallfrei**
Schlagzähigkeit nach DIN 53453	**7-9 kJ/m2**
Wasseraufnahme nach DIN 53495, Verfahren3	**< 0.4%**
Wärmebeständig-keit nach ISO 75	**160-180°C**

Polycarbonat- und ABS-Gehäuse LiTHOS

Eigenschaften

IP65 International Protection

- Farbe RAL 7035, lichtgrau
- Schnellverschluss aus rostfreiem Stahl, selbsthaltend
- mit Neopren-Dichtung (auf Anfrage lieferbar mit Silikon-Dichtung)
- Polycarbonat UV-beständig

Artikel-Nummern

	64254	64354	64256	64356
Schienentyp / -Art.Nr.	**EN 60715 TH 35 / 17524**	**EN 60715 TH 35 / 17524**	**EN 60715 TH 35 / 17524**	**EN 60715 TH 35 / 17524**

Technische Daten

Gehäuse-Material	Polycarbonat	ABS	Polycarbonat	ABS
Dimensionen L×B×H	82×80×55mm	82×80×55mm	82×80×85mm	82×80×85mm
Bef.Lochdistanz	58mm	58mm	58mm	58mm
Länge der Schiene L	72mm	72mm	72mm	72mm
Befestigungsloch	5mm	5mm	5mm	5mm
Verpackungseinheit	1 Stück	1 Stück	1 Stück	1 Stück

Masszeichnungen

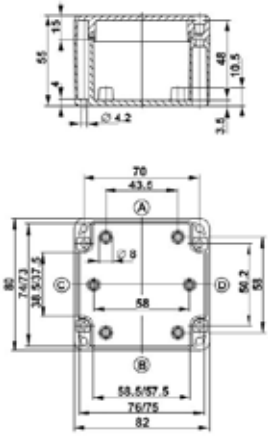

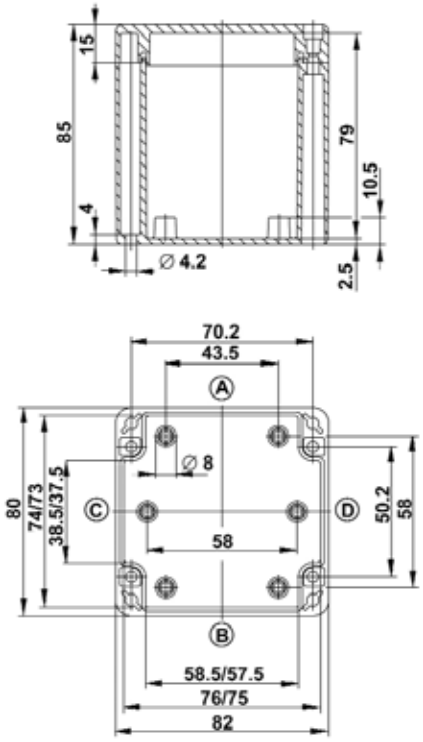

Max. Gewinde

ISO M	12	16	20	25	32	40	50	63
Seiten A/B	5	2	2	0	0	0	0	0
Seiten C/D	2	1	0	0	0	0	0	0

Max. Gewinde

ISO M	12	16	20	25	32	40	50	63
Seiten A/B	5	2	2	0	0	0	0	0
Seiten C/D	2	1	0	0	0	0	0	0

Eigenschaften

IP65 International Protection

- Farbe RAL 7035, lichtgrau
- Schnellverschluss aus rostfreiem Stahl, selbsthaltend
- mit Neopren-Dichtung (auf Anfrage lieferbar mit Silikon-Dichtung)
- Polycarbonat UV-beständig

Artikel-Nummern

	64260	64360	64264	64364
Schienentyp / -Art.Nr.	**EN 60715 TH 35 / 17530**	**EN 60715 TH 35 / 17530**	**EN 60715 TH 35 / 13554**	**EN 60715 TH 35 / 13554**

Technische Daten

Gehäuse-Material	Polycarbonat	ABS	Polycarbonat	ABS
Dimensionen L×B×H	120×80×85mm	120×80×85mm	160×80×85mm	160×80×85mm
Bef.Lochdistanz	96mm	96mm	136mm	136mm
Länge der Schiene L	110mm	110mm	150mm	150mm
Befestigungsloch	5mm	5mm	5mm	5mm
Verpackungseinheit	1 Stück	1 Stück	1 Stück	1 Stück

Masszeichnungen

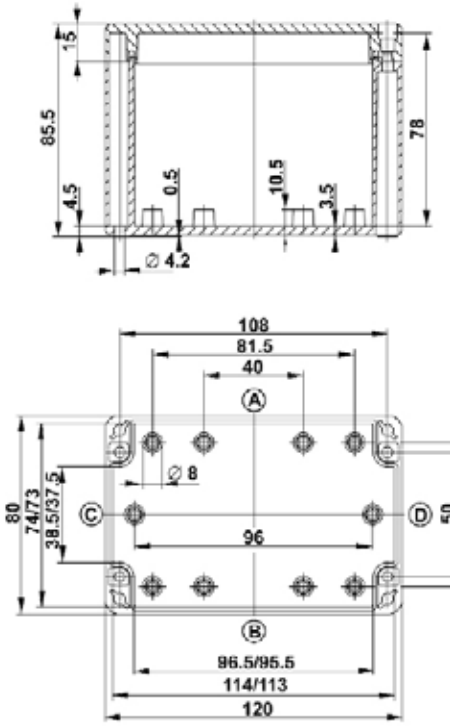

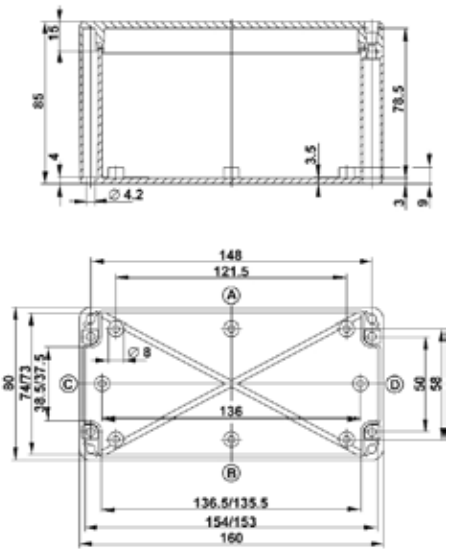

Max. Gewinde

ISO M	12	16	20	25	32	40	50	63
Seiten A/B	15	6	6	3	2	1	1	0
Seiten C/D	5	2	1	1	1	0	0	0

Max. Gewinde

ISO M	12	16	20	25	32	40	50	63
Seiten A/B	22	10	8	5	3	2	2	0
Seiten C/D	5	2	1	1	1	0	0	0

Polycarbonat- und ABS-Gehäuse LiTHOS

Eigenschaften

IP65 International Protection

- Farbe RAL 7035, lichtgrau
- Schnellverschluss aus rostfreiem Stahl, selbsthaltend
- mit Neopren-Dichtung (auf Anfrage lieferbar mit Silikon-Dichtung)
- Polycarbonat UV-beständig

Artikel-Nummern

	64266	64366	64272	64372
Schienentyp / -Art.Nr.	**EN 60715 TH 35 / 13553**	**EN 60715 TH 35 / 13553**	**EN 60715 TH 35 / 13554**	**EN 60715 TH 35 / 13554**

Technische Daten

Gehäuse-Material	Polycarbonat	ABS	Polycarbonat	ABS
Dimensionen L×B×H	122×120×55mm	122×120×55mm	160×120×90mm	160×120×90mm
Bef.Lochdistanz	100mm	100mm	136mm	136mm
Länge der Schiene L	113mm	113mm	150mm	150mm
Befestigungsloch	5mm	5mm	5mm	5mm
Verpackungseinheit	1 Stück	1 Stück	1 Stück	1 Stück

Masszeichnungen

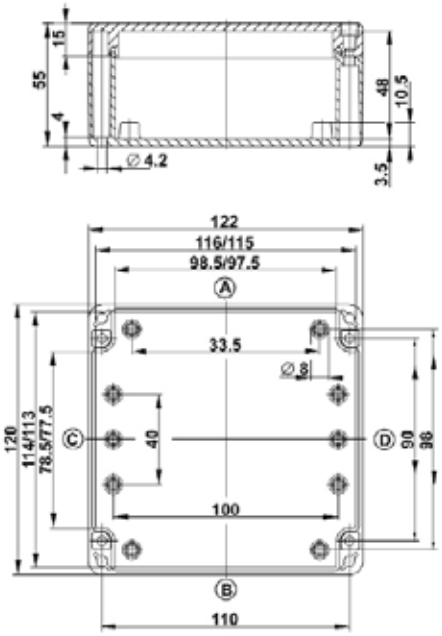

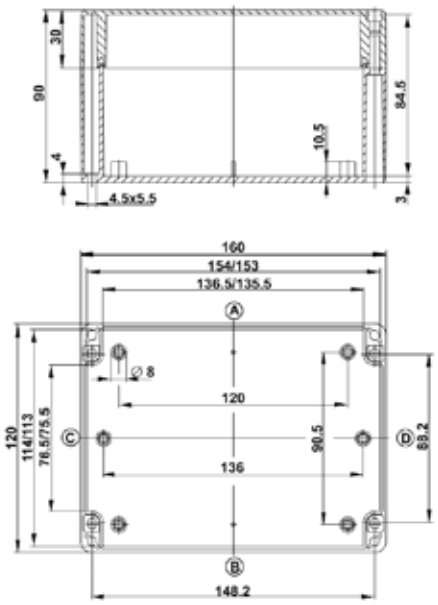

Max. Gewinde

ISO M	12	16	20	25	32	40	50	63
Seiten A/B	9	4	3	2	0	0	0	0
Seiten C/D	4	3	2	0	0	0	0	0

Max. Gewinde

ISO M	12	16	20	25	32	40	50	63
Seiten A/B	18	10	7	3	3	0	0	0
Seiten C/D	9	5	2	2	1	0	0	0

Eigenschaften

IP65 International Protection

- Farbe RAL 7035, lichtgrau
- Schnellverschluss aus rostfreiem Stahl, selbsthaltend
- mit Neopren-Dichtung (auf Anfrage lieferbar mit Silikon-Dichtung)
- Polycarbonat UV-beständig

Artikel-Nummern

	64278	64378	64284	64384
Schienentyp / -Art.Nr.	**EN 60715 TH 35 / 13555**	**EN 60715 TH 35 / 13555**	**EN 60715 TH 35 / 13556**	**EN 60715 TH 35 / 13556**

Technische Daten

Gehäuse-Material	Polycarbonat	ABS	Polycarbonat	ABS
Dimensionen L×B×H	200×120×90mm	200×120×90mm	240×160×90mm	240×160×90mm
Bef.Lochdistanz	176mm	176mm	216mm	216mm
Länge der Schiene L	190mm	190mm	230mm	230mm
Befestigungsloch	7mm	7mm	7mm	7mm
Verpackungseinheit	1 Stück	1 Stück	1 Stück	1 Stück

Masszeichnungen

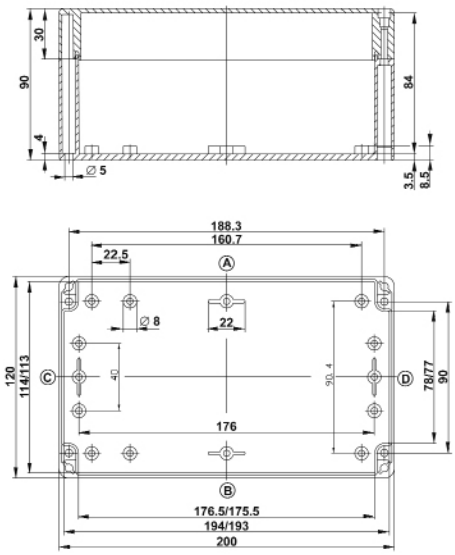

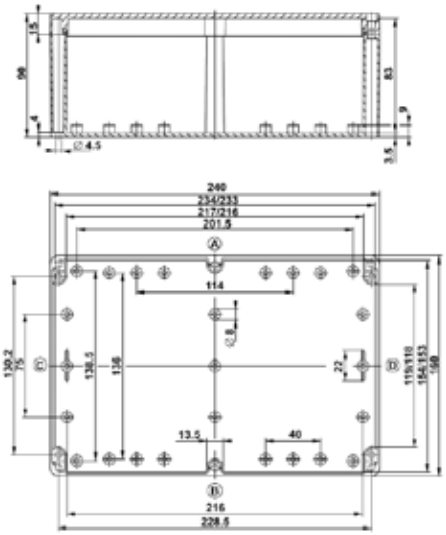

Max. Gewinde

ISO M	12	16	20	25	32	40	50	63
Seiten A/B	36	16	12	8	4	2	2	2
Seiten C/D	17	8	5	3	2	2	1	0

ISO M	12	16	20	25	32	40	50	63
Seiten A/B	36	16	12	8	4	2	2	2
Seiten C/D	17	8	5	3	2	2	1	0

Polycarbonat- und ABS-Gehäuse LiTHOS

Eigenschaften

IP65 International Protection

- Farbe RAL 7035, lichtgrau
- Schnellverschluss aus rostfreiem Stahl, selbsthaltend
- mit Neopren-Dichtung (auf Anfrage lieferbar mit Silikon-Dichtung)
- Polycarbonat UV-beständig

Artikel-Nummern

	64289	**64389**
Schienentyp / -Art.Nr.	**EN 60715 TH 35 / 13559**	**EN 60715 TH 35 / 13559**

Technische Daten

Gehäuse-Material	Polycarbonat	ABS
Dimensionen L×B×H	300×230×110mm	300×230×110mm
Bef.Lochdistanz	275.5mm	275.5mm
Länge der Schiene L	290mm	290mm
Befestigungsloch	7mm	7mm
Verpackungseinheit	1 Stück	1 Stück

Masszeichnungen

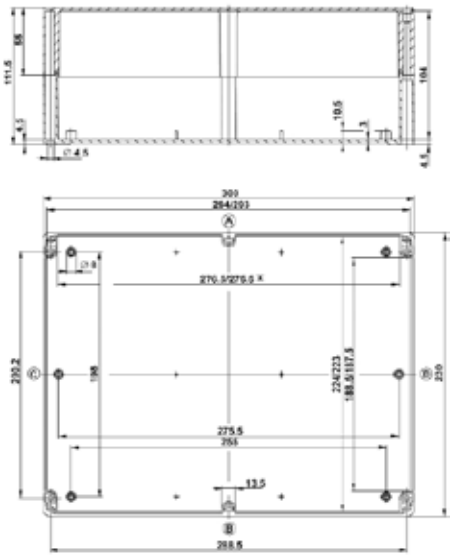

Max. Gewinde

ISO M	12	16	20	25	32	40	50	63
Seiten A/B	34	14	10	6	4	0	0	0
Seiten C/D	21	13	5	4	2	0	0	0

Passende Klemmensätze

Klemmensätze Art. Nr.									
	5×2.5mm²** bestehend aus	5×2.5mm² bestehend aus	5×6mm² bestehend aus	5×10mm² bestehend aus	5×16mm² bestehend aus	5×35mm² bestehend aus	5×70mm² bestehend aus	5×120mm² bestehend aus	8×2.5mm² bestehend aus
	3×30902GR 1×30902BL 1×30902E	3×30840GR 1×30840BL 1×30840E	3×30841GR 1×30841BL 1×30841E	3×30842GR 1×30842BL 1×30842E	3×30843GR 1×30843BL 1×30843E	3×30844GR 1×30844BL 1×30844E	3×3468GR 1×3468BL 1×3468E	3×3469GR 1×3469BL 1×3469E	7×2760 1×2721
zu Polycarbonat - & ABS - Dosen mit folgenden Art. Nr.									
64254	64451								80451
64256	64451								80451
64260		64460	64461	64462					
64264		64472	64473	64474	64475	64476			
64266		64463							
64272		64472	64473	64474	64475	64476			
64278		64483	64484	64485	64486	64487			
64284		64493	64494	64495	64496	64497			
64289		64515	64516	64517	64518	64519	64520		
64354	64451								80451
64356	64451								80451
64360		64460	64461	64462					
64364		64472	64473	64474	64475	64476			
64366		64463							
64372		64472	64473	64474	64475	64476			
64378		64483	64484	64485	64486	64487			
64384		64493	64494	64495	64496	64497			
64389		64515	64516	64517	64518	64519	64520		

Wichtige Hinweise

**** Entspricht in Wirklichkeit einem Klemmensatz 5×4mm² ist jedoch für kleindimensionierte Gehäuse bestens geeignet.**

Eigenschaften

IP65 International Protection

- Farbe RAL 7000, fehgrau
- Deckelschrauben aus rostfreiem Stahl, unverlierbar
- mit Neopren-Dichtung (auf Anfrage lieferbar mit Silikon-Dichtung)

Artikel-Nummern

	64413	64414
Schienentyp / -Art.Nr.	**EN 60715 TH 15 / 17524**	**EN 60715 TH 15 / 17524**

Technische Daten

Gehäuse-Material	glasfaserverstärktes Polyester	glasfaserverstärktes Polyester
Dimensionen L×B×H	80×75×55mm	80×75×75mm
Bef.Lochdistanz	59mm	59mm
Länge der Schiene L	68mm	68mm
Befestigungsloch	5mm	5mm
Verpackungseinheit	1 Stück	1 Stück

Masszeichnungen

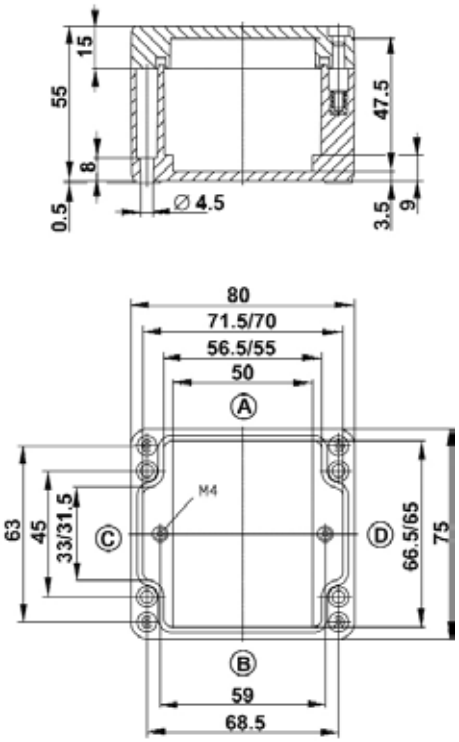

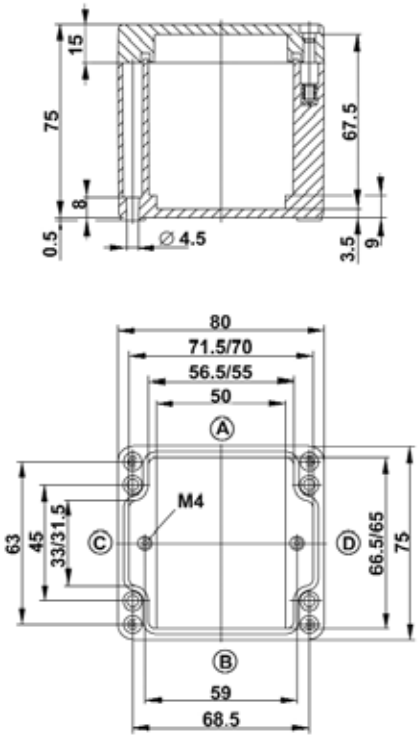

Max. Gewinde

ISO M	12	16	20	25	32	40	50	63
Seiten A/B	5	2	2	1	0	0	0	0
Seiten C/D	2	1	1	0	0	0	0	0

Max. Gewinde

ISO M	12	16	20	25	32	40	50	63
Seiten A/B	8	4	2	1	1	0	0	0
Seiten C/D	4	1	1	1	1	0	0	0

Eigenschaften

IP65 International Protection

- Farbe RAL 7000, fehgrau
- Deckelschrauben aus rostfreiem Stahl, unverlierbar
- mit Neopren-Dichtung (auf Anfrage lieferbar mit Silikon-Dichtung)

Artikel-Nummern

	64415	64416
Schienentyp / -Art.Nr.	**EN 60715 TH 15 / 17523**	**EN 60715 TH 15 / 17523**

Technische Daten

Gehäuse-Material	glasfaserverstärktes Polyester	glasfaserverstärktes Polyester
Dimensionen L×B×H	110×75×55mm	110×75×75mm
Bef.Lochdistanz	89mm	89mm
Länge der Schiene L	98mm	98mm
Befestigungsloch	5mm	5mm
Verpackungseinheit	1 Stück	1 Stück

Masszeichnungen

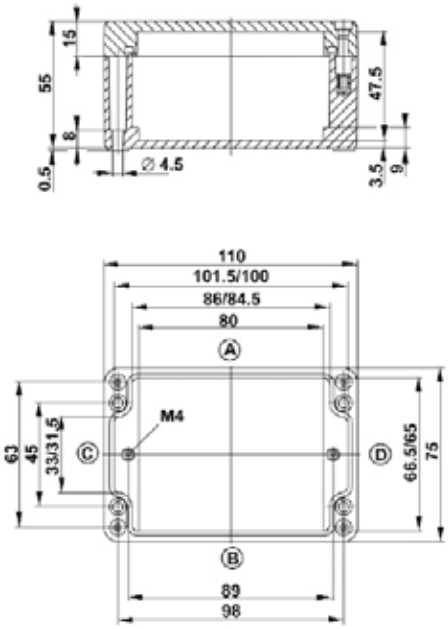

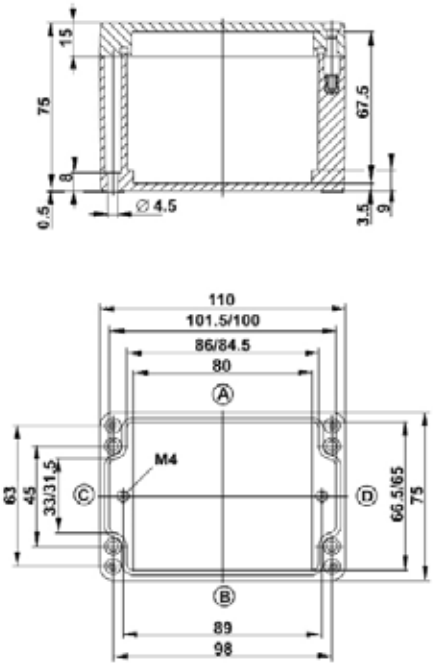

Max. Gewinde

ISO M	12	16	20	25	32	40	50	63
Seiten A/B	8	3	2	2	0	0	0	0
Seiten C/D	2	1	1	0	0	0	0	0

Max. Gewinde

ISO M	12	16	20	25	32	40	50	63
Seiten A/B	12	6	3	2	2	0	0	0
Seiten C/D	4	1	1	1	1	0	0	0

Polyestergehäuse LiTHOS

Eigenschaften

IP65 International Protection

- Farbe RAL 7000, fehgrau
- Deckelschrauben aus rostfreiem Stahl, unverlierbar
- mit Neopren-Dichtung (auf Anfrage lieferbar mit Silikon-Dichtung)

Artikel-Nummern

	64417	64422
Schienentyp / -Art.Nr.	**EN 60715 TH 15 / 17521**	**EN 60715 TH 35 / 17530**

Technische Daten

Gehäuse-Material	glasfaserverstärktes Polyester	glasfaserverstärktes Polyester
Dimensionen L×B×H	160×75×55mm	122×120×90mm
Bef.Lochdistanz	139mm	95mm
Länge der Schiene L	148mm	108mm
Befestigungsloch	7mm	7mm
Verpackungseinheit	1 Stück	1 Stück

Masszeichnungen

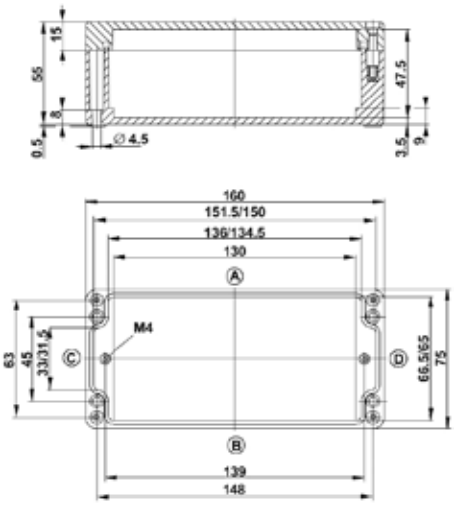

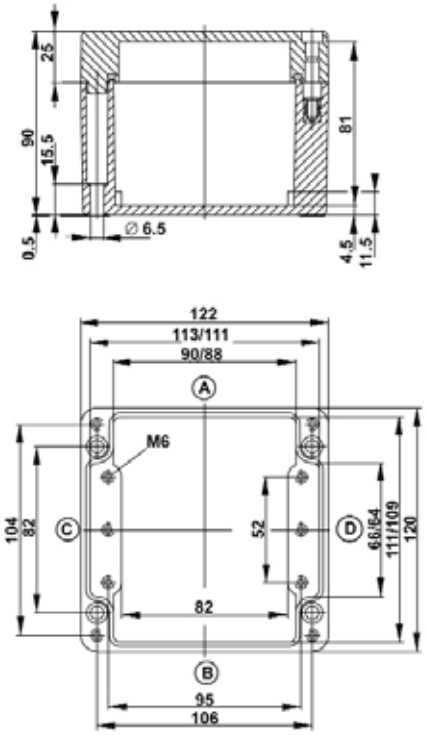

Max. Gewinde

ISO M	12	16	20	25	32	40	50	63
Seiten A/B	12	5	4	3	0	0	0	0
Seiten C/D	2	1	1	0	0	0	0	0

Max. Gewinde

ISO M	12	16	20	25	32	40	50	63
Seiten A/B	13	6	4	3	2	1	0	0
Seiten C/D	6	3	2	2	1	0	0	0

Eigenschaften

IP65 International Protection

- Farbe RAL 7000, fehgrau
- Deckelschrauben aus rostfreiem Stahl, unverlierbar
- mit Neopren-Dichtung (auf Anfrage lieferbar mit Silikon-Dichtung)

Artikel-Nummern

	64424	64428
Schienentyp / -Art.Nr.	**EN 60715 TH 35 / 17529**	**EN 60715 TH 35 / 17521**

Technische Daten

Gehäuse-Material	glasfaserverstärktes Polyester	glasfaserverstärktes Polyester
Dimensionen L×B×H	220×120×90mm	160×160×90mm
Bef.Lochdistanz	193mm	139mm
Länge der Schiene L	206mm	148mm
Befestigungsloch	7mm	5mm
Verpackungseinheit	1 Stück	1 Stück

Masszeichnungen

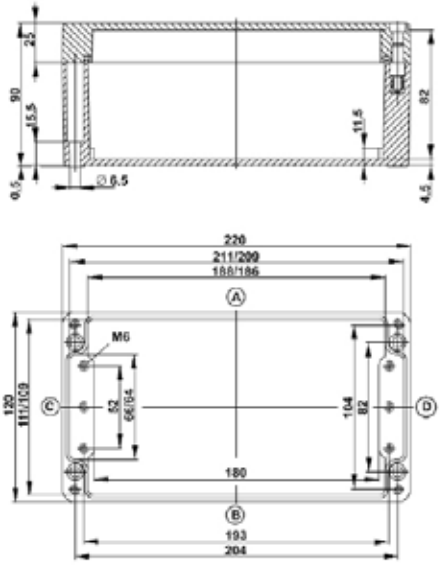

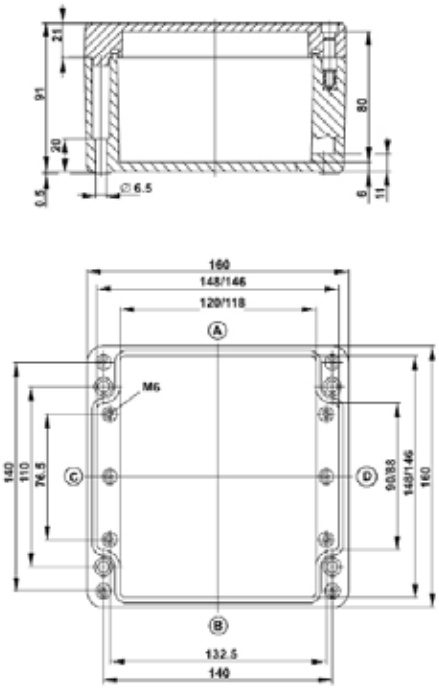

Max. Gewinde

ISO M	12	16	20	25	32	40	50	63
Seiten A/B	27	12	9	6	4	3	0	0
Seiten C/D	6	3	2	2	1	0	0	0

Max. Gewinde

ISO M	12	16	20	25	32	40	50	63
Seiten A/B	18	8	6	4	2	2	1	0
Seiten C/D	9	4	3	2	2	1	0	0

Polyestergehäuse LiTHOS

Eigenschaften

IP65 International Protection

- Farbe RAL 7000, fehgrau

- Deckelschrauben aus rostfreiem Stahl, unverlierbar

- mit Neopren-Dichtung (auf Anfrage lieferbar mit Silikon-Dichtung)

Artikel-Nummern

	64430
Schienentyp / -Art.Nr.	**EN 60715 TH 35 / 13558**

Technische Daten

Gehäuse-Material	glasfaserverstärktes Polyester
Dimensionen L×B×H	260×160×90mm
Bef.Lochdistanz	233mm
Länge der Schiene L	245mm
Befestigungsloch	7mm
Verpackungseinheit	1 Stück

Masszeichnungen

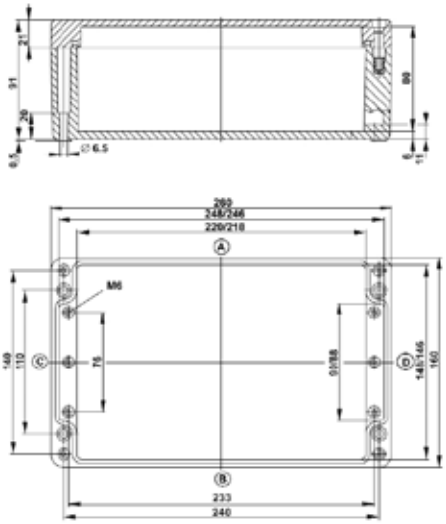

Max. Gewinde

ISO M	12	16	20	25	32	40	50	63
Seiten A/B	33	15	12	8	4	3	3	0
Seiten C/D	9	4	3	2	2	1	0	0

Eigenschaften

IP65 International Protection

- Farbe RAL 7000, fehgrau
- Deckelschrauben aus rostfreiem Stahl, unverlierbar
- mit Neopren-Dichtung (auf Anfrage lieferbar mit Silikon-Dichtung)

Artikel-Nummern

	64432
Schienentyp / -Art.Nr.	**EN 60715 TH 35 / 17528**

Technische Daten

Gehäuse-Material	glasfaserverstärktes Polyester
Dimensionen L×B×H	360×160×90mm
Bef.Lochdistanz	333mm
Länge der Schiene L	345mm
Befestigungsloch	7mm
Verpackungseinheit	1 Stück

Masszeichnungen

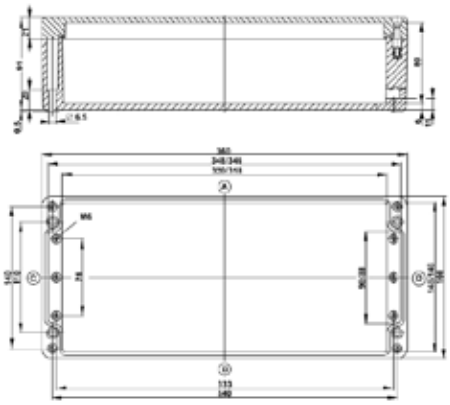

Max. Gewinde

ISO M	12	16	20	25	32	40	50	63
Seiten A/B	48	23	18	11	7	5	4	0
Seiten C/D	9	4	3	2	2	1	0	0

Eigenschaften

IP65 International Protection

- Farbe RAL 7000, fehgrau

- Deckelschrauben aus rostfreiem Stahl, unverlierbar

- mit Neopren-Dichtung (auf Anfrage lieferbar mit Silikon-Dichtung)

Artikel-Nummern

	64437
Schienentyp / -Art.Nr.	**EN 60715 TH 35 / 13557**

Technische Daten

Gehäuse-Material	glasfaserverstärktes Polyester
Dimensionen L×B×H	255×250×120mm
Bef.Lochdistanz	228mm
Länge der Schiene L	240mm
Befestigungsloch	7mm
Verpackungseinheit	1 Stück

Masszeichnungen

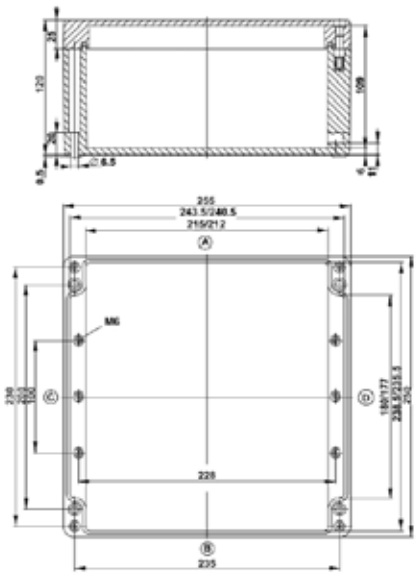

Max. Gewinde

ISO M	12	16	20	25	32	40	50	63
Seiten A/B	42	23	17	11	7	4	3	3
Seiten C/D	32	14	10	16	4	3	2	2

Passende Klemmensätze

Klemmensätze Art.Nr.

	5×2.5mm²** bestehend aus	5×2.5mm² bestehend aus	5×6mm² bestehend aus	5×10mm² bestehend aus	5×16mm² bestehend aus	5×35mm² bestehend aus	5×70mm² bestehend aus	5×120mm² bestehend aus	8×2.5mm² bestehend aus
	3×30902GR 1×30902BL 1×30902E	3×30840GR 1×30840BL 1×30840E	3×30841GR 1×30841BL 1×30841E	3×30842GR 1×30842BL 1×30842E	3×30843GR 1×30843BL 1×30843E	3×30844GR 1×30844BL 1×30844E	3×3468GR 1×3468BL 1×3468E	3×3469GR 1×3469BL 1×3469E	7×2760 1×2721

zu Polycarbonat- & ABS - Dosen mit folgenden Art.Nr.

64413	64451								80451
64414	64451								80451
64415	64452								
64416	64452								
64417		64468							
64422		64460	64461	64462					
64424		64488	64489	64490	64491	64492			
64428		64468	64469	64470	64471				
64430		64510	64511	64512	64513	64514			
64432		64527	64528	64529	64530	64531			
64437		64503	64504	64505	64506	64507	64508	64509	

Wichtige Hinweise

**** Entspricht in Wirklichkeit einem Klemmensatz 5×4mm² ist jedoch für kleindimensionierte Gehäuse bestens geeignet.**

Alu-Guss-Abzweigdose Typ OB ohne Befestigungsfüsse

bis 6×1.5mm², 400V, 64×64×41mm

Eigenschaften

IP65 International Protection
- Gehäuse unlackiert
- mit innerer Schutzleiterklemme
- strahlwassersicher
- für Gewinde bis max. 4×M20
  Preisstufe für metrische Gewinde: Gr. 0

Artikel-Nummern

ohne Gewinde	**4980**	153 000 007				
Dose 4980 mit 2 Gewinden			**4982M16**	153 050 127	**4982M20**	153 050 227
Dose 4980 mit 3 Gewinden			**4983M16**	153 050 137	**4983M20**	153 050 237
Dose 4980 mit 4 Gewinden			**4984M16**	153 050 147	**4984M20**	153 050 247

Technische Daten

	Dose ohne Gewinde und ohne Klemmensockel	Dosen mit Gewinden M16 ohne Klemmensockel	Dosen mit Gewinden M20 ohne Klemmensockel
Aussenmasse	64×64×41mm	64×64×41mm	64×64×41mm
Innenmasse	50×50×30mm	50×50×30mm	50×50×30mm
Bef.Lochdistanz A	35mm	35mm	35mm
Bef.Lochdistanz B	50mm	50mm	50mm
Befestigungsloch	4.3mm	4.3mm	4.3mm
Verpackungseinheit	1 Stück	30 Stück	1 Stück

Zubehör

	Artikel-Nummer	Eldas-Nummer	**Artikel-Nummer**	Eldas-Nummer	**Artikel-Nummer**	Eldas-Nummer
4×1.5mm², 10A, 3P+PE	**2544/1**	157 003 417	**2544/1**	157 003 417	**2544/1**	157 003 417
5×1.5mm², 10A, 4P+PE	**2545/1**	157 003 517	**2545/1**	157 003 517	**2545/1**	157 003 517
6×1.5mm², 10A, 5P+PE	**2546/1**	157 003 617	**2546/1**	157 003 617	**2546/1**	157 003 617

Steatit-Klemmensockel 1.5mm² 380V

einschraubige Klemmen für durchgehende Leiter. Schutzleiterklemme durch Feder gegen Selbstlockern gesichert.

Alu-Guss-Abzweigdose Typ OAL

bis 6×2.5mm², 500V, 88×88×52mm

Eigenschaften

IP65 International Protection
- Gehäuse unlackiert
- mit innerer Schutzleiterklemme Nr. 2860, 4mm²
- strahlwassersicher
- für Gewinde bis max. 8×M20 oder 4×M25
  Preisstufe für metrische Gewinde: Gr. 0

Artikel-Nummern

ohne Gewinde	**5000AL**	153 001 007
mit 2 Gewinden	**5002AL ..**	
mit 3 Gewinden	**5003AL ..**	
mit 4 Gewinden	**5004AL ..**	
mit 5 Gewinden	**5005AL ..**	
mit 6 Gewinden	**5006AL ..**	
mit 8 Gewinden	**5008AL ..**	

zum Einführungsschema bitte Gewinde angeben!

Beispiel: 5004ALM25=Dose 5000AL mit 4 Gewinden M25

Technische Daten

	Dose ohne Klemmeneinbau Dosen erhältlich mit Gewinden M16, M20 oder M25
Aussenmasse	88×88×52mm
Innenmasse	74×74×38mm
Bef.Lochdistanz A	100mm
Bef.Lochdistanz B	65mm
Befestigungsloch	6.5mm
Verpackungseinheit	1 Stück

Zubehör

	Artikel-Nummer	Eldas-Nummer
Blechplatte bestückt mit Einzelklemme in Steatitsockel 7×2.5mm², 16A, 6P+PE	**3530/7**	
Steatit-Klemmringe glasiert 5×2.5mm², 16A, 4P+PE	**2505**	157 007 507
6×2.5mm², 16A, 5P+PE	**2506**	157 007 607
Klemmeneinsätze 7×2.5mm² 500V	einschraubige Klemmen mit Spreizschutzring für durchgehende Leiter. Schutzleiterklemme mit gefederter Schraubkappe gegen Selbstlockern gesichert.	

Alu-Guss-Abzweigdose

157×147×84mm

Eigenschaften

IP65 International Protection
- Gehäuse unlackiert
- mit innerer Schutzleiterklemme 2.5mm² - 16mm² Nr. 2863
- strahlwassersicher
- für Gewinde bis max. 8×M40 oder 4×M50

Preisstufe für metrische Gewinde: Gr. II

Artikel-Nummern

ohne Gewinde	**30135**	153 002 007
mit 2 Gewinden	**30151 ..**	
mit 3 Gewinden	**30152 ..**	
mit 4 Gewinden	**30153 ..**	
mit 5 Gewinden	**30154 ..**	
mit 6 Gewinden	**30155 ..**	
mit 8 Gewinden	**30156 ..**	

zum Einführungsschema bitte Gewinde angeben!

Beispiel: 30153M25=Dose 30135 mit 4 Gewinden M25

Technische Daten

	Dose ohne Klemmeneinbau Dosen erhältlich mit Gewinden M16, M20, M25, M32, M40 oder M50
Aussenmasse	157×147×84mm
Innenmasse	135×125×69mm
Verpackungseinheit	1 Stück

Zubehör

		Artikel-Nummer	Eldas-Nummer
	5×10mm², 40A	**80201**	157 219 557
	5×16mm², 63A	**80202**	157 224 557
	Klemmeneinsätze 3P+N+PE 750V	auf Tragschiene nach EN 60715 TH35-7.5 zweischraubige Polyamid-Klemmen Serie 30842 .. mit abziehbarem Spreizschutzschieber.	
	5×10mm², 40A	**80203**	157 221 557
	5×16mm², 63A	**80205**	157 226 557
	Klemmeneinsätze 3P+N+PE 660V	auf Woertz-Schiene 4050A. zweischraubige Steatit-Klemmen Serie 4022S .. mit abziehbarem Spreizschutzschieber.	

Alu-Guss-Abzweigdose

257×147×84mm

Eigenschaften

IP65 International Protection
- Gehäuse unlackiert
- mit innerer Schutzleiterklemme 2.5mm² - 16mm² Nr. 2863
- strahlwassersicher
- für Gewinde bis max. 12×M32 oder 8×M40 oder 8×M50 Preisstufe für metrische Gewinde: Gr. III

Artikel-Nummern

ohne Gewinde, ohne Klemmen, ohne Tragschiene	**30136**	153 003 007
ohne Gewinde, ohne Klemmen, mit Tragschiene nach EN 60715 TH35-7.5	**30157**	153 004 007

Bei Bestellungen bitte Bohrschema, Gewinde und Klemmeneinbau angeben

Technische Daten

	Dosen erhältlich mit Gewinden M16, M20, M25, M32, M40 oder M50
Aussenmasse	257×147×84mm
Innenmasse	235×125×69mm
Länge der Schiene	230mm
Verpackungseinheit	1 Stück

Alu-Guss-Abzweigdosen Zivilschutz

157×147×104mm

Eigenschaften

IP65 International Protection
- Gehäuse unlackiert
- mit innerer Schutzleiterklemme 2.5mm² bis 16mm² Nr. 2863
- strahlwassersicher
- für Gewinde bis max. 8×M40 oder 4×M50
- mit eingebauter Tragschiene DIN32mm nach EN 60715-G32 aus Elektrolyt-Kupfer Nr. 3744 vernickelt, 130mm lang
- Ausführungen gemäss BZS* Preisstufe für metrische Gewinde: Gr. II

Artikel-Nummern

			für Zivilschutz: mit je 1 Gewinde M25 oben und unten, mit 2 Überspannungs-Ableiterklemmen 16mm², 440V~, mit ABB-Varistor MVR 0,44 Zivilschutz-Nr. 45040, mit 1 Schutzleiterklemme 16mm², Nr. 3727V	
zum Einbau von max. 3 Überspannungs-Ableiterklemmen 16mm², 440V~, mit ABB-Varistor MVR 0,44 Zivilschutz-Nr. 45040	**30161**	153 007 007	**30188M**	153 007 427

Technische Daten

	ohne Gewinde, ohne Überspannungs-Ableiterklemmen	
Aussenmasse	157×147×104mm	157×147×104mm
Innenmasse	135×125×89mm	135×125×89mm
Länge der Schiene	130mm	130mm
Verpackungseinheit	1 Stück	1 Stück

Alu-Guss-Abzweigdosen Zivilschutz

257×147×104mm

Eigenschaften

IP65 International Protection
- Gehäuse unlackiert
- mit innerer Schutzleiterklemme 2.5mm² bis 16mm² Nr. 2863
- strahlwassersicher
- für Gewinde bis max. 12×M32, 8×M40 oder 8×M50
- mit eingebauter Tragschiene DIN32mm nach EN 60715-G32 aus Elektrolyt-Kupfer Nr. 3744 vernickelt, 230mm lang
- Ausführungen gemäss BZS* Preisstufe für metrische Gewinde: Gr. III

Artikel-Nummern

zum Einbau von max. 6 Überspannungs-Ableiterklemmen 16mm², 440V~, mit ABB-Varistor MVR 0,44 Zivilschutz-Nr. 45040	**30183**	153 008 007	**für Zivilschutz: mit je 1 Gewinde M32 oben und unten, mit 4 Überspannungs-Ableiterklemmen 16mm², 440V~, mit ABB-Varistor MVR 0,44 Zivilschutz-Nr. 45040, mit 1 Schutzleiterklemme 16mm², Nr. 3727V**	
			30388M	153 009 427

Technische Daten

	ohne Gewinde, ohne Überspannungs-Ableiterklemmen	
Aussenmasse	257×147×104mm	257×147×104mm
Innenmasse	235×125×89mm	235×125×89mm
Länge der Schiene	230mm	230mm
Verpackungseinheit	1 Stück	1 Stück

Aluminiumgehäuse LiTHOS

Eigenschaften

IP65 International Protection

- Farbe RAL 7001, silbergrau
- Deckelschrauben aus rostfreiem Stahl, unverlierbar
- mit Neopren-Dichtung (auf Anfrage lieferbar mit Silikon-Dichtung)

Artikel-Nummern

	64113	64115
Schienentyp / -Art.Nr.	**EN 60715 TH 15 / 17520**	**EN 60715 TH 15 / 17532**

Technische Daten

Gehäuse-Material	Aluminium-Druckguss	Aluminium-Druckguss
Dimensionen L×B×H	75×80×57mm	125×80×57mm
Bef.Lochdistanz	56mm	106mm
Länge der Schiene L	65mm	115mm
Befestigungsloch	5mm	5mm
Verpackungseinheit	1 Stück	1 Stück

Masszeichnungen

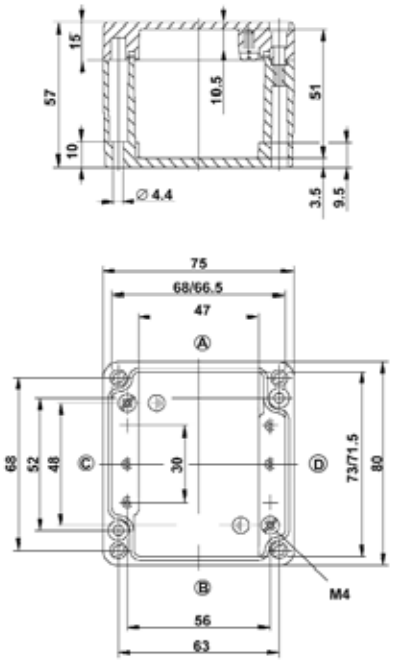

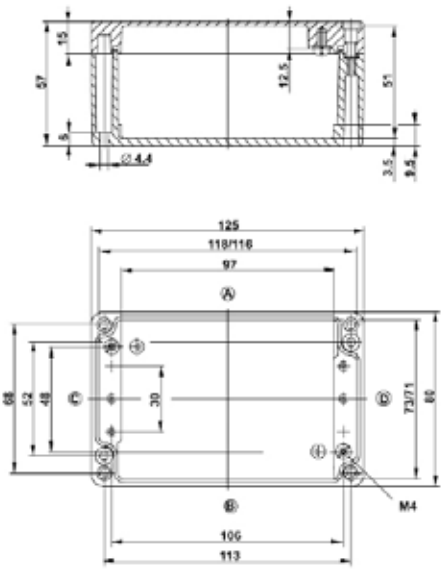

Max. Gewinde

ISO M	12	16	20	25	32	40	50	63
Seiten A/B	5	2	1	0	0	0	0	0
Seiten C/D	3	2	1	0	0	0	0	0

Max. Gewinde

ISO M	12	16	20	25	32	40	50	63
Seiten A/B	10	4	3	2	0	0	0	0
Seiten C/D	3	2	1	0	0	0	0	0

Eigenschaften

IP65 International Protection

- Farbe RAL 7001, silbergrau
- Deckelschrauben aus rostfreiem Stahl, unverlierbar
- mit Neopren-Dichtung (auf Anfrage lieferbar mit Silikon-Dichtung)

Artikel-Nummern

	64121	64123
Schienentyp / -Art.Nr.	**EN 60715 TH 35 / 17530**	**EN 60715 TH 35 / 17529**

Technische Daten

Gehäuse-Material	Aluminium-Druckguss	Aluminium-Druckguss
Dimensionen L×B×H	122×122×90mm	220×122×90mm
Bef.Lochdistanz	95mm	193mm
Länge der Schiene L	108mm	206mm
Befestigungsloch	7mm	7mm
Verpackungseinheit	1 Stück	1 Stück

Masszeichnungen

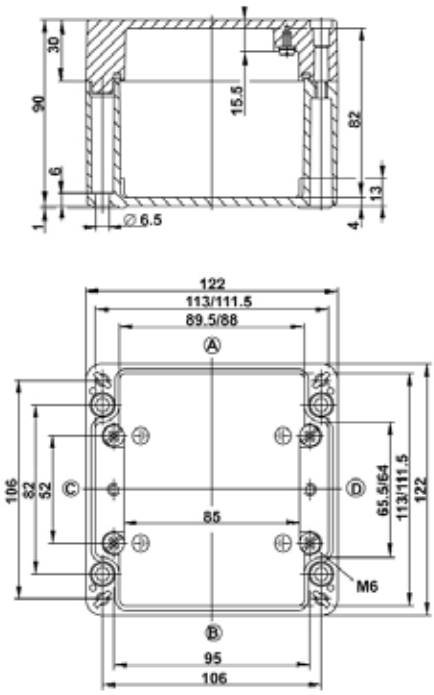

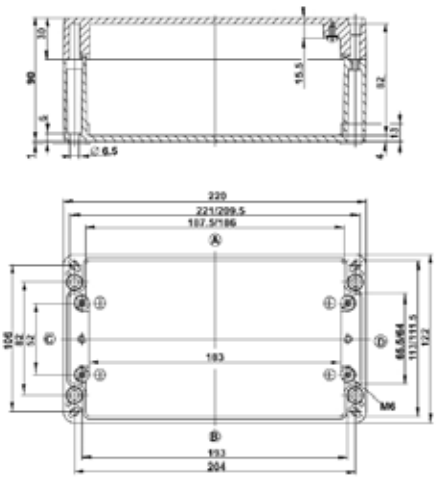

Max. Gewinde

ISO M	12	16	20	25	32	40	50	63
Seiten A/B	12	6	4	2	2	0	0	0
Seiten C/D	5	2	2	1	0	0	0	0

Max. Gewinde

ISO M	12	16	20	25	32	40	50	63
Seiten A/B	25	12	8	5	4	0	0	0
Seiten C/D	5	2	2	1	0	0	0	0

Aluminiumgehäuse LiTHOS

Eigenschaften

IP65 International Protection

- Farbe RAL 7001, silbergrau
- Deckelschrauben aus rostfreiem Stahl, unverlierbar
- mit Neopren-Dichtung (auf Anfrage lieferbar mit Silikon-Dichtung)

Artikel-Nummern

	64127	64129
Schienentyp / -Art.Nr.	**EN 60715 TH 35 / 17527**	**EN 60715 TH 35 / 17526**

Technische Daten

Gehäuse-Material	Aluminium-Druckguss	Aluminium-Druckguss
Dimensionen L×B×H	160×160×90mm	260×160×90mm
Bef.Lochdistanz	130mm	230mm
Länge der Schiene L	143mm	246mm
Befestigungsloch	7mm	7mm
Verpackungseinheit	1 Stück	1 Stück

Masszeichnungen

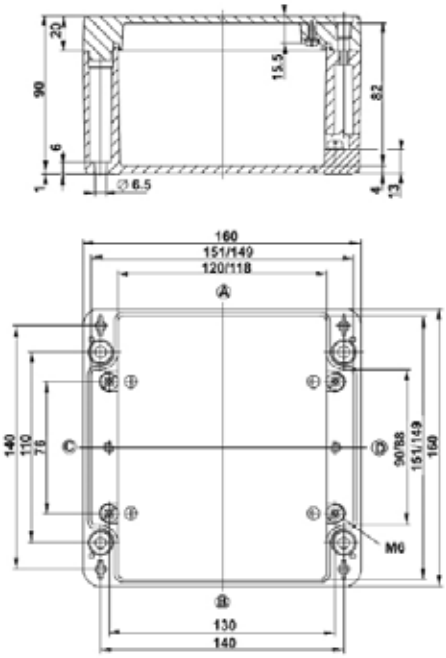

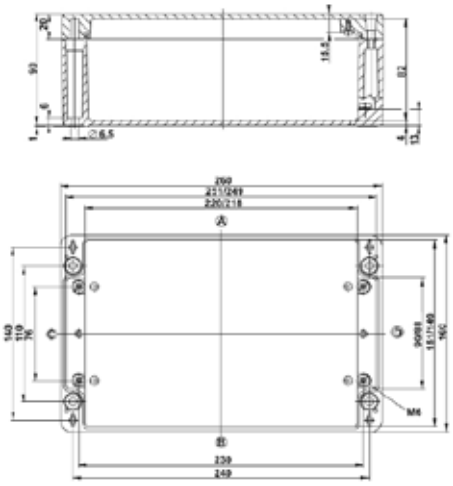

Max. Gewinde

ISO M	12	16	20	25	32	40	50	63
Seiten A/B	20	9	6	4	2	2	1	0
Seiten C/D	8	4	3	2	2	0	0	0

Max. Gewinde

ISO M	12	16	20	25	32	40	50	63
Seiten A/B	36	17	12	7	4	3	3	0
Seiten C/D	8	4	3	2	2	0	0	0

Eigenschaften

IP65 International Protection

- Farbe RAL 7001, silbergrau
- Deckelschrauben aus rostfreiem Stahl, unverlierbar
- mit Neopren-Dichtung (auf Anfrage lieferbar mit Silikon-Dichtung)

Artikel-Nummern

	64131	64135
Schienentyp / -Art.Nr.	**EN 60715 TH 35 / 17528**	**EN 60715 TH 35 / 17525**

Technische Daten

Gehäuse-Material	Aluminium-Druckguss	Aluminium-Druckguss
Dimensionen L×B×H	360×160×90mm	200×230×110mm
Bef.Lochdistanz	333mm	170mm
Länge der Schiene L	346mm	183mm
Befestigungsloch	7mm	7mm
Verpackungseinheit	1 Stück	1 Stück

Masszeichnungen

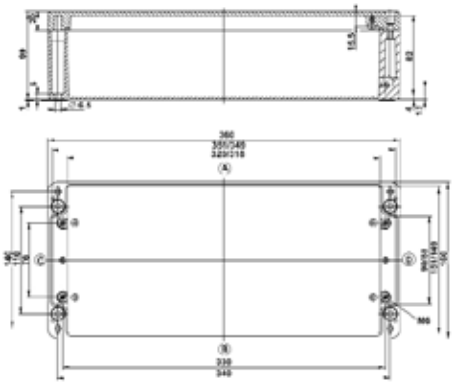

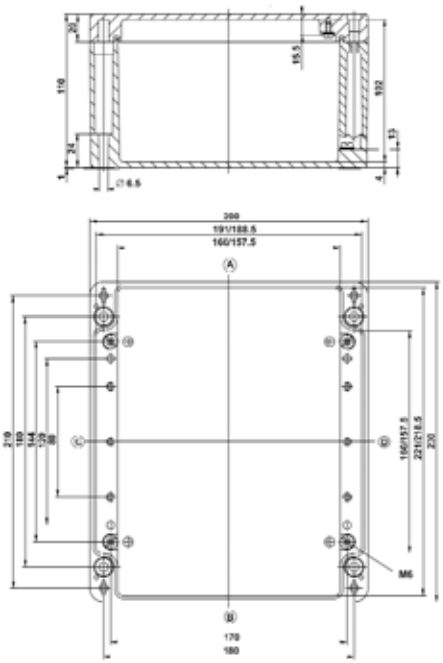

Max. Gewinde

ISO M	12	16	20	25	32	40	50	63
Seiten A/B	54	26	18	11	6	5	4	0
Seiten C/D	8	4	3	2	2	0	0	0

Max. Gewinde

ISO M	12	16	20	25	32	40	50	63
Seiten A/B	20	9	6	4	2	2	1	0
Seiten C/D	8	4	3	2	2	0	0	0

Aluminiumgehäuse LiTHOS

Eigenschaften

IP65 International Protection

- Farbe RAL 7001, silbergrau
- Deckelschrauben aus rostfreiem Stahl, unverlierbar
- mit Neopren-Dichtung (auf Anfrage lieferbar mit Silikon-Dichtung)

Artikel-Nummern

	64138	64140
Schienentyp / -Art.Nr.	**EN 60715 TH 35 / 13560**	**EN 60715 TH 35 / 13562**

Technische Daten

Gehäuse-Material	Aluminium-Druckguss	Aluminium-Druckguss
Dimensionen L×B×H	330×230×110mm	400×230×110mm
Bef.Lochdistanz	300mm	370mm
Länge der Schiene L	320mm	388mm
Befestigungsloch	7mm	7mm
Verpackungseinheit	1 Stück	1 Stück

Masszeichnungen

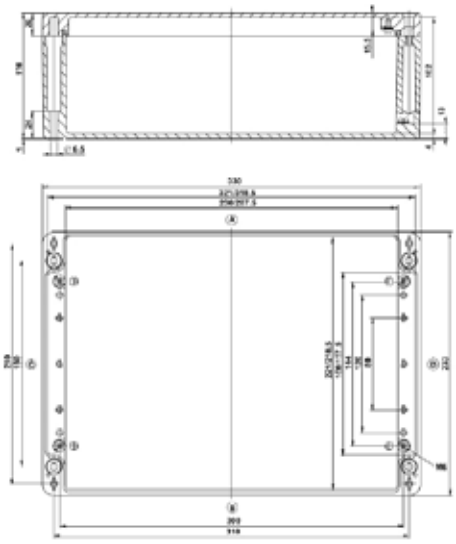

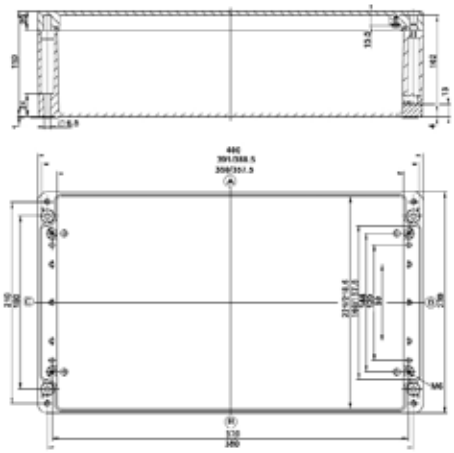

Max. Gewinde

ISO M	12	16	20	25	32	40	50	63
Seiten A/B	65	30	23	12	9	5	4	3
Seiten C/D	24	12	8	5	3	2	2	1

Max. Gewinde

ISO M	12	16	20	25	32	40	50	63
Seiten A/B	80	38	27	17	11	6	5	4
Seiten C/D	26	12	8	5	3	2	2	1

Aluminiumgehäuse LiTHOS

Passende Klemmensätze

Klemmensätze Art.Nr.									
	5×2.5mm²** bestehend aus	5×2.5mm² bestehend aus	5×6mm² bestehend aus	5×10mm² bestehend aus	5×16mm² bestehend aus	5×35mm² bestehend aus	5×70mm² bestehend aus	5×120mm² bestehend aus	8×2.5mm² bestehend aus
	3×30902GR 1×30902BL 1×30902E	3×30840GR 1×30840BL 1×30840E	3×30841GR 1×30841BL 1×30841E	3×30842GR 1×30842BL 1×30842E	3×30843GR 1×30843BL 1×30843E	3×30844GR 1× 30844BL 1×30844E	3×3468GR 1×3468BL 1×3468E	3×3469GR 1×3469BL 1×3469E	7×2760 1×2721
zu Polycarbonat - & ABS - Dosen mit folgenden Art.Nr.									
64113	64450								
64115	64453								
64121		64460	64461	64462					
64123		64488	64489	64490	64491	64492			
64127		64464	64465	64466	64467				
64129		64498	64499	64500	64501	64502			
64131		64527	64528	64529	64530	64531			
64135		64477	64478	64479	64480	64481	64482		
64138		64521	64522	64523	64524	64525	64526		
64140		64532	64533	64534	64535	64536	64537		

Wichtige Hinweise	
	**** Entspricht in Wirklichkeit einem Klemmensatz 5×4mm² ist jedoch für kleindimensionierte Gehäuse bestens geeignet.**
	auf Anfrage für höhere Anwendungstemperaturen: Klemmensätze mit Steatit-Klemmen

Guss-Abzweigdosen Typ 0

bis 7×2.5mm², 500 V, 88×88×57mm

Eigenschaften

IP64 International Protection
- Gehäuse aus Grauguss phosphatiert und grau lackiert
- mit innerer Schutzleiterklemme Nr. 2860, 4mm²
- spritzwassersicher
- für Gewinde bis max. 8×M20 oder 4×M25
- für den Einbau von Steatit-Klemmringen Serie 2505 Preisstufe für metrische Gewinde: Gr. 0

Artikel-Nummern

ohne Gewinde	**5000**	153 206 007	**5000Z**	153 306 007	**Zum Einführungsschema bitte Gewinde angeben!**
mit 2 Gewinden	**5002 ..**		**5002Z ..**		
mit 3 Gewinden	**5003 ..**		**5003Z ..**		
mit 4 Gewinden	**5004 ..**		**5004Z ..**		**Beispiel: 5004ZM25=Dose 5000 verzinkt mit 4 Gewinden M25**
mit 5 Gewinden	**5005 ..**		**5005Z ..**		
mit 6 Gewinden	**5006 ..**		**5006Z ..**		
mit 8 Gewinden	**5008 ..**		**5008Z ..**		
EX Ausführung	**5000EXE**	153 406 007	**5000EXEZ**	153 506 007	**PE-Klemme Innen, 2860, 4 mm²**

Technische Daten

	Dose ohne Klemmeneinbau	feuerverzinkte Ausführung ohne Klemmeneinbau	Dosen erhältlich mit Gewinden M16, M20 oder M25
Aussenmasse	88×88×57mm	88×88×57mm	
Innenmasse	70×70×38mm	70×70×38mm	
Bef.Lochdistanz A	100mm	100mm	
Bef.Lochdistanz B	65mm	65mm	
Befestigungsloch	6.5mm	6.5mm	
Verpackungseinheit	1 Stück	1 Stück	

Zubehör

	Artikel-Nummer	Eldas-Nummer	**Artikel-Nummer**	Eldas-Nummer
Steatit-Klemm ringe glasiert 5×2.5mm², 16A, 4P+PE	**2505**	157 007 507	**2505**	157 007 507
6 ×2.5mm², 16A, 5P+PE	**2506**	157 007 607	**2506**	157 007 607
Blechplatte bestückt mit Einzelklemme in Steatitsockel 7×2.5mm², 16A, 6P+PE	**3530/7**		**3530/7**	
Klemmen - einsätze bis 7×2.5mm² 500V	einschraubige Klemmen mit Spreizschutzring für durchgehende Leiter. Schutzleiterklemme mit gefederter Schraubkappe gegen Selbstlockern gesichert			
EX-Klemmen - einsätze 4×2.5mm², 20A, 500V, 3P+PE	**2524**		**2524**	
4×2.5mm², 20A, 500V, 3L+N	**2524L**		**2524L**	

Guss-Abzweigdosen Typ IA

bis 5×6mm², 500 V, 116×102×72mm

Eigenschaften

IP65 International Protection
- Gehäuse aus Grauguss phosphatiert und grau lackiert
- mit innerer Schutzleiterklemme Nr. 2860, 4mm²
- strahlwassersicher
- für Gewinde bis max. 6×M32 oder 4×M40
- für den Einbau von Klemmen einsätzen 3P+N+PE Preisstufe für metrische Gewinde: Gr. I

Artikel-Nummern

ohne Gewinde	**6010**	153 210 007	**6010Z**	153 310 007	**zum Einführungsschema**
mit 2 Gewinden	**6012 ..**		**6012Z ..**		**bitte Gewinde angeben!**
mit 3 Gewinden	**6013 ..**		**6013Z ..**		
mit 4 Gewinden	**6014 ..**		**6014Z ..**		**Beispiel: 6016ZM32=**
mit 5 Gewinden	**6015 ..**		**6015Z ..**		**Dose 6010 verzinkt**
mit 6 Gewinden	**6016 ..**		**6016Z ..**		**mit 6 Gewinden M32**
mit 8 Gewinden	**6018 ..**		**6018Z ..**		
EX-Ausführung	**6010EXE**	153 410 007	**6010EXEZ**	153 510 007	**PE-Klemme Innen, 2860, 4mm²**

Technische Daten

	Dose ohne Klemmeneinbau	feuerverzinkte Ausführung ohne Klemmeneinbau	Dosen erhältlich mit Gewinden M16, M20, M25, M32 oder M40
Aussenmasse	116×102×72mm	116×102×72mm	
Innenmasse	95×80×51mm	95×80×51mm	
Bef.Lochdistanz A	130mm	130mm	
Bef.Lochdistanz B	84mm	84mm	
Befestigungsloch	6.5mm	6.5mm	
Länge der Schiene	94mm	94mm	
Bef.Lochdistanz Ld	50mm	50mm	
Verpackungseinheit	1 Stück	1 Stück	

Zubehör

		Artikel-Nummer	Eldas-Nummer	Artikel-Nummer	Eldas-Nummer
	5×6mm², 41 A	**80418**	157 214 527	**80418**	157 214 527
	Klemmeneinsätze 3P+N+PE 750V	auf Tragschiene nach EN 60715 TH35-7.5 zweischraubige Polyamid-Klemmen Serie 30841 .. mit abziehbarem Spreizschutzschieber			
	5×6mm², 41 A	**2285**	157 214 547	**2285**	157 214 547
	Klemmeneinsätze 3P+N+PE 660V	auf Woertz-Schiene 4050A zweischraubige Steatit-Klemmen Serie 4020/6S mit abziehbarem Spreizschutzschieber			
	EX-Klemmen - einsätze 5×6mm², 30A, 630V, 3L+N+PE	**80412**		**80412**	

Guss-Abzweigdosen Typ IB ohne Befestigungsfüsse

bis 5×10mm², 500 V, 133×108×72mm

Eigenschaften

IP65 International Protection
- Gehäuse aus Grauguss phosphatiert und grau lackiert
- mit innerer Schutzleiterklemme Nr. 2860, 4mm²
- strahlwassersicher
- für Gewinde bis max. 6×M32 oder 2×M40
- für den Einbau von Klemmen einsätzen 3P+N+PE Preisstufe für metrische Gewinde: Gr. I

Artikel-Nummern

ohne Gewinde	**6150**	153 215 007	**6150Z**	153 315 007	**zum Einführungsschema bitte Gewinde angeben!**
mit 2 Gewinden	**6152 ..**		**6152Z ..**		
mit 3 Gewinden	**6153 ..**		**6153Z ..**		
mit 4 Gewinden	**6154 ..**		**6154Z ..**		**Beispiel: 6153ZM32= Dose 6150 verzinkt mit 3 Gewinden M32**
mit 5 Gewinden	**6155 ..**		**6155Z ..**		
mit 6 Gewinden	**6156 ..**		**6156Z ..**		
mit 8 Gewinden	**6158 ..**		**6158Z ..**		

Technische Daten

	Dose ohne Klemmeneinbau	feuerverzinkte Ausführung ohne Klemmeneinbau	Dosen erhältlich mit Gewinden M16, M20, M25, M32 oder M40
Aussenmasse	133×108×72mm	133×108×72mm	
Innenmasse	118×94×60mm	118×94×60mm	
Bef.Lochdistanz A	90mm	90mm	
Bef.Lochdistanz B	90mm	90mm	
Befestigungsloch	5.5mm	5.5mm	
Länge der Schiene	113mm	113mm	
Bef.Lochdistanz Ld	103mm	103mm	
Verpackungseinheit	1 Stück	1 Stück	

Zubehör

		Artikel-Nummer	Eldas-Nummer	**Artikel-Nummer**	Eldas-Nummer
	5×6mm², 41A	**80419**	157 214 537	**80419**	157 214 537
	5×10mm², 57A	**80421**	157 222 527	**80421**	157 222 527
	Klemmeneinsätze 3P+N+PE 750V	auf Tragschiene nach EN 60715 TH35-7.5 zweischraubige Polyamid-Klemmen Serie 30841 .. mit abziehbarem Spreizschutzschieber			
	5×6mm², 41A	**80417**	157 214 557	**80417**	157 214 557
	5×10mm², 57A	**2215**	157 222 547	**2215**	157 222 547
	Klemmeneinsätze 3P+N+PE 660V	auf Woertz-Schiene 4050A zweischraubige Steatit-Klemmen Serie 4020/6S.. mit abziehbarem Spreizschutzschieber			

Guss-Abzweigdosen Typ I

bis 5×16mm², 500 V, 141×120×84mm

Eigenschaften

IP65 International Protection
- Gehäuse aus Grauguss phosphatiert und grau lackiert
- mit innerer Schutzleiterklemme Nr. 2860, 4mm²
- strahlwassersicher
- für Gewinde bis max. 6×M32 oder 4×M40
- für den Einbau von Klemmen einsätzen 3P+N+PE Preisstufe für metrische Gewinde: Gr. I

Artikel-Nummern

ohne Gewinde	**6100**	153 220 007	**6100Z**	153 320 007	**zum Einführungsschema**
mit 2 Gewinden	**6102 ..**		**6102Z ..**		**bitte Gewinde angeben!**
mit 3 Gewinden	**6103 ..**		**6103Z ..**		
mit 4 Gewinden	**6104 ..**		**6104Z ..**		**Beispiel: 6104ZM40=**
mit 5 Gewinden	**6105 ..**		**6105Z ..**		**Dose 6100 verzinkt**
mit 6 Gewinden	**6106 ..**		**6106Z ..**		**mit 4 Gewinden M40**
mit 8 Gewinden	**6108 ..**		**6108Z ..**		
EX-Ausführunung	**6100EXE**	153 420 007	**6100EXEZ**	153 520 007	**PE-Klemme Innen, 2860, 4mm²**

Technische Daten

	Dose ohne Klemmeneinbau	feuerverzinkte Ausführung ohne Klemmeneinbau	Dosen erhältlich mit Gewinden M16, M20, M25, M32 oder M40
Aussenmasse	141×120×84mm	141×120×84mm	
Innenmasse	120×100×61mm	120×100×61mm	
Bef.Lochdistanz A	148mm	148mm	
Bef.Lochdistanz B	94mm	94mm	
Befestigungsloch	6.5mm	6.5mm	
Länge der Schiene	118mm	118mm	
Bef.Lochdistanz Ld	50mm	50mm	
Verpackungseinheit	1 Stück	1 Stück	

Zubehör

		Artikel-Nummer	Eldas-Nummer	**Artikel-Nummer**	Eldas-Nummer
	5×10mm², 57A	**80263**	157 222 537	**80263**	157 222 537
	5×16mm², 63A	**80266**	157 227 527	**80266**	157 227 527
	Klemmeneinsätze 3P+N+PE 750V	auf Tragschiene nach EN 60715 TH35-7.5 zweischraubige Polyamid-Klemmen Serie 30842 .. mit abziehbarem Spreizschutzschieber			
	5×10mm², 57A	**80204**	157 222 557	**80204**	157 222 557
	Klemmeneinsätze 3P+N+PE 660V	auf Woertz-Schiene 4050A zweischraubige Steatit-Klemmen Serie4022S.. mit abziehbarem Spreizschutzschieber			
	EX-Klemmen - einsätze 5×10mm², 40A, 630V, 3L+N+PE 5×16mm², 40A, 630V, 3L+N+PE	**80424** **80420**		**80424** **80420**	

Guss-Abzweigdosen Typ II

bis 5×35mm², 500 V, 182×152×88mm

Eigenschaften

IP65 International Protection
- Gehäuse aus Grauguss phosphatiert und grau lackiert
- mit innerer Schutzleiterklemme Nr. 2861, 6mm²
- strahlwassersicher
- für Gewinde bis max. 6×M40 oder 4×M50
- für den Einbau von Klemmen einsätzen 3P+N+PE Preisstufe für metrische Gewinde: Gr. II

Artikel-Nummern

ohne Gewinde	**6200**	153 225 007	**6200Z**	153 325 007	**zum Einführungsschema**
mit 2 Gewinden	**6202 ..**		**6202Z ..**		**bitte Gewinde angeben!**
mit 3 Gewinden	**6203 ..**		**6203Z ..**		
mit 4 Gewinden	**6204 ..**		**6204Z ..**		**Beispiel: 6206ZM40=**
mit 5 Gewinden	**6205 ..**		**6205Z ..**		**Dose 6200 verzinkt**
mit 6 Gewinden	**6206 ..**		**6206Z ..**		**mit 6 Gewinden M40**
mit 8 Gewinden	**6208 ..**		**6208Z ..**		
EX-Ausführung	**6200EXE**	153 425 007	**6200EXEZ**	153 525 007	**PE-Klemme Innen, 2861, 6 mm²**

Technische Daten

	Dose ohne Klemmeneinbau	feuerverzinkte Ausführung ohne Klemmeneinbau	Dosen erhältlich mit Gewinden M16, M20, M25, M32, M40 oder M50
Aussenmasse	182×152×88mm	182×152×88mm	
Innenmasse	160×130×65mm	160×130×65mm	
Bef.Lochdistanz A	190mm	190mm	
Bef.Lochdistanz B	130mm	130mm	
Befestigungsloch	7mm	7mm	
Länge der Schiene	155mm	155mm	
Bef.Lochdistanz Ld	100mm	100mm	
Verpackungseinheit	1 Stück	1 Stück	

Zubehör

		Artikel-Nummer	Eldas-Nummer	**Artikel-Nummer**	Eldas-Nummer
	5×16mm², 63 A	**80267**	157 227 537	**80267**	157 227 537
	5×35mm², 100 A	**80269**	157 234 527	**80269**	157 234 527
	Klemmeneinsätze 3P+N+PE 750V	auf Tragschiene nach EN 60715 TH35-7.5 zweischraubige Polyamid-Klemmen Serie 30843 .. mit abziehbarem Spreizschutzschieber			
	5×16mm², 63 A	**80230**	157 227 557	**80230**	157 227 557
	5×35mm², 100 A	**2245**	157 234 547	**2245**	157 234 547
	Klemmeneinsätze 3P+N+PE 660V	auf Woertz-Schiene 4050A zweischraubige Steatit-Klemmen Serie 4024S.. mit abziehbarem Spreizschutzschieber			
	EX-Klemmen - einsätze 5×16mm², 55A, 630V, 3L+N+PE	**80425**		**80425**	
	5×35mm², 55A, 630V, 3L+N+PE	**80430**		**80430**	

Guss-Abzweigdosen Typ III

bis 5×70mm², 500 V, 210×210×102mm

Eigenschaften

IP65 International Protection
- Gehäuse aus Grauguss phosphatiert und grau lackiert
- mit innerer Schutzleiterklemme Nr. 2864, 35mm²
- strahlwassersicher
- für Gewinde bis max. 8×M50
- für den Einbau von Klemmen einsätzen 3P+N+PE Preisstufe für metrische Gewinde: Gr. II

Artikel-Nummern

ohne Gewinde	**6300**	153 230 007	**6300Z**	153 330 007	**zum Einführungsschema bitte Gewinde angeben!**
mit 2 Gewinden	**6302 ..**		**6302Z ..**		
mit 3 Gewinden	**6303 ..**		**6303Z ..**		
mit 4 Gewinden	**6304 ..**		**6304Z ..**		**Beispiel: 6308ZM50=**
mit 5 Gewinden	**6305 ..**		**6305Z ..**		**Dose 6300 verzinkt**
mit 6 Gewinden	**6306 ..**		**6306Z ..**		**mit 8 Gewinden M50**
mit 8 Gewinden	**6308 ..**		**6308Z ..**		
EX-Ausführung	**6300EXE**	153 430 007	**6300EXEZ**	153 530 007	**PE-Klemme Innen, 2864, 35 mm²**

Technische Daten

	Dose ohne Klemmeneinbau	feuerverzinkte Ausführung ohne Klemmeneinbau	Dosen erhältlich mit Gewinden M16, M20, M25, M32, M40 oder M50
Aussenmasse	210×210×102mm	210×210×102mm	
Innenmasse	182×182×75mm	182×182×75mm	
Bef.Lochdistanz A	228mm	228mm	
Bef.Lochdistanz B	176mm	176mm	
Befestigungsloch	9mm	9mm	
Verpackungseinheit	1 Stück	1 Stück	

Zubehör

		Artikel-Nummer	Eldas-Nummer	**Artikel-Nummer**	Eldas-Nummer
	5×35mm², 100 A	**80270**	157 234 537	**80270**	157 234 537
	5×70mm², 150 A	**80271**	157 244 527	**80271**	157 244 527
	Klemmeneinsätze 3P+N+PE 800V	auf Tragschiene nach EN 60715 TH35-7.5 zweischraubige Polyamid-Klemmen Serie 3468 .. mit abziehbarem Spreizschutzschieber. 70mm²-Klemmen mit 2 Inbus-Schrauben			
	5×35mm², 100A	**80283**	157 234 557	**80283**	157 234 557
	5×70mm², 150A	**2255**	157 244 547	**2255**	157 244 547
	Klemmeneinsätze 3P+N+PE 500V	auf Woertz-Schiene 4050A zweischraubige Steatit-Klemmen Serie 4030S.. mit abziehbarem Spreizschutzschieber. 70mm²-Klemmen mit 2 Inbus-Schrauben			
	EX-Klemmen - einsätze 5×35 mm², 55A, 630V, 3L+N+PE	**80431**		**80431**	
	5×70 mm², 55A, 630V, 3L+N+PE	**80432**		**80432**	

Guss-Sicherungskasten mit Schutzdach

Feuerverzinkt

Eigenschaften

IP65 International Protection
- aus Grauguss, feuerverzinkt
- mit innerer Schutzleiterklemme Nr. 2860, 4mm²
- Scharnierdeckel mit Vierkant-Verschlussschraube 8mm
- Gewinde im Schutzdach bis M32
  Preisstufe für metrische Gewinde: Gr. III

Artikel-Nummern

leer Boden für Gewinde bis M40 oder 2×M32	**5850**	827 903 007			**Bitte gewünschte Sicherungselemente und Gewinde angeben.**
leer Boden für Gewinde bis M40 oder 3×M32			**5860**	827 905 007	

Technische Daten

	für den Einbau von Sicherungselementen bis 2×15 A+N Gr. I	für den Einbau von Sicherungselementen bis 2×25 A+N Gr. II	erhältlich mit Gewinden M16, M20, M25, M32 oder M40
Innenmasse	95×147×70mm	95×147×100mm	
H	100mm	130mm	
J	70mm	100mm	
Verpackungseinheit	1 Stück	1 Stück	

Zubehör

		Artikel-Nummer	Eldas-Nummer	Artikel-Nummer	Eldas-Nummer
	Bridenpaar feuerverzinkt zur Befestigung an Holzstangen	**5832**	827 909 107	**5832**	827 909 107
	Vierkantschlüssel zu Deckelschraube 8 mm	**5831**	983 226 037	**5831**	983 226 037

Allgemeine Verkaufs- und Lieferbedingungen

1. Preise für Schweizer Markt
Die Preise verstehen sich EXW in CHF exkl. MWST. (Mehrwertsteuer). Zur Anwendung kommen die zur Zeit des Bestellungseingangs gültigen Preise, vorbehalten sind Teuerungszuschläge auf Metalle.

2. Verpackungs- und Versandkosten
Der Versand sämtlicher Artikel erfolgt - abhängig von Gewicht und Sperrigkeit - per Post, Paketdienst, Camion, Luftfracht oder Seefracht jeweils auf Gefahr des Empfängers. Zusatzkosten für Eilsendungen oder ungewöhnliche Verpackungen gehen zu Lasten des Empfängers. Paletten, Kisten, Container, Kabelrollen werden zu Selbstkosten verrechnet. Spezialverschläge, Einwegpaletten und Kartons nehmen wir nicht zurück. Kostenloser Ersatz für durch den Transport verursachten Bruch, Beschädigungen und Verlust wird nicht geleistet. Allfällige Schäden sind unverzüglich dem betreffenden Transportunternehmen zu melden.

3. Lieferungen
Anfertigungen von speziellen Zeichnungen sowie Zeichnungsänderungen, die von der angebotenen Lieferung abweichen, werden nach Aufwand in Rechnung gestellt. Dies gilt auch für den zusätzlichen Projektierungsaufwand. Zusätzliche Arbeiten (wie z.B. Anpassungen, Sonderteile, Schnitte, Ausschnitte, Ausklinkungen, usw.), die in der Offerte nicht aufgeführt sind, werden separat nach Aufwand in Rechnung gestellt. Der Mehraufwand für nachträgliche Einzelbestellungen von speziellen/nachzubearbeitenden Ausführungen wird verrechnet. Für Spezialanfertigungen benötigte Werkzeuge werden nach vorher abgegebenen Preisen, verrechnet. Solche Werkzeuge bleiben in unserem Besitz. Bei nicht erhaltenem Auftrag behalten wir uns vor die speziell hergestellten Muster sowie der Produktentwicklungsaufwand in Rechnung zu stellen. Rohstoff- oder fertigungsbedingte Abweichungen innerhalb der zulässigen Toleranzen behalten wir uns vor und diese stellen keine Verpflichtung zur Warenrücknahme dar.

4. Rechnungs- und Zahlungsbedingungen für Schweizer Markt
Bestellungen mit einem Warenwert unter CHF 50.- werden mit einem Minimalbetrag von CHF 50.- in Rechnung gestellt (exkl. Zuschläge). Bestellungen unter einem Warenwert von CHF 100.- werden netto zu Listenpreisen fakturiert. Die Rechnungen sind zahlbar innert 10 Tagen ab Rechnungsdatum mit 2% Skonto oder innert 30 Tagen rein netto. Bei Zahlungsverzug wird eine Bearbeitungsgebühr erhoben. An uns nicht bekannte Abnehmer oder bei erfahrungshalber Nichteinhaltung von Zahlungsverpflichtungen erfolgen die Lieferungen gegen Nachnahme oder Vorauszahlung. Wir behalten uns vor, Zahlungserfahrungen einem Informationspool zur Verfügung zu stellen.

5. Bestellungsausführung
Die Annullierung oder Sistierung von Aufträgen durch den Besteller bedarf unserer ausdrücklichen Zustimmung und muss innerhalb 7 Tagen nach Avisierung erfolgen. Bei Lieferung besonders anzufertigender Spezialartikel wird eine Mehr- oder Minderlieferung bis zu 10% vorbehalten. Bei Widerruf von Aufträgen werden allfällige entstandene Kosten verrechnet. Auf Abruf bestellte Waren müssen in der festgesetzten Abschlussfrist abgenommen werden.

6. Liefertermin
Die angegebenen Lieferfristen werden nach Möglichkeit eingehalten. Von der Einhaltung der Lieferfrist entbinden: Betriebsstörungen, Materialmangel, behördliche Vorschriften, Arbeiter-Ausstände, Mobilisation sowie andere Fälle höherer Gewalt. Ansprüche wegen verspäteter Lieferung werden abgelehnt. Die Lieferfrist beginnt erst an dem Tag zu laufen, an welchem wir im Besitze aller erforderlichen technischen, konstruktiven und kommerziellen Angaben des Bestellers betreffend Ausführung, Abänderung usw. sind.

7. Garantie
Für Material- oder Konstruktionsfehler an den gelieferten Artikeln wird während 12 Monaten nach Einbau der betreffenden Produkte, jedoch längstens 18 Monate nach erfolgter Lieferung in der Weise Garantie geleistet, dass die von uns als fehlerhaft anerkannten Produkte kostenlos ersetzt werden. Diese müssen uns unter Beifügung des Lieferscheins eingesandt werden. Die Garantie erlischt wenn unsachgemässe Arbeiten am Produkt vorgenommen werden. Wenn die Verhältnisse es nicht gestatten, dass die Korrektur in unseren Werkstätten ausgeführt wird, beschränkt sich die Garantie nur auf den kostenlosen Ersatz des Gerätes. Aufwendungen, die ausserhalb unseres Betriebes verursacht werden, anerkennen wir nicht.

8. System-Garantie
Die Woertz AG übernimmt eine Systemgarantie nur für ihre eigen hergestellten Produkte wie Flachkabel, Dosen und Rundkabel mit Stecker.

9. Haftung
Andere als die in diesen Lieferbedingungen ausdrücklich genannten Ansprüche des Bestellers, gleichgültig aus welchem Rechtsgrund sie gestellt werden, insbesondere alle nicht ausdrücklich genannten Ansprüche auf Schadenersatz, Minderung, Aufhebung des Vertrages oder Rücktritt vom Vertrag, sind ausgeschlossen. Wir übernehmen nur die Haftung im Rahmen der zwingenden gesetzlichen Bestimmung.

10. Eigentumsvorbehalt
Alle gelieferten Waren bleiben unser Eigentum bis zur vollständigen Erfüllung sämtlicher Forderungen betreffend dieser Waren. Wir behalten uns das Recht vor die Eintragung des Eigentumsvorbehalts in den amtlichen Registern gemäss den betreffenden Landesgesetzen vor zu nehmen. Die Kosten für eine solche Eintragung trägt der Käufer.

11. Retoursendungen
Jede Retoursendung bedarf unserer vorgängigen Zustimmung und kann innerhalb 12 Monate nach Lieferung erfolgen. Der Retoursendung ist der Lieferschein beizulegen. Bei Retouren von Standard-Material, die nicht auf eine Fehllieferung unsererseits zurückzuführen sind, erfolgt eine Vergütung erst ab einem Warenwert von CHF 100.- und wir belasten mindestens 25% des Warenwertes für unsere Umtriebe. Retouren können ausschliesslich in der Originalverpackung und unter Beilage des Lieferscheins zurückgenommen werden. Sämtliche beschichteten Artikel, Standardfarben oder Farben nach Wahl sowie Spezialausführungen jeglicher Art, können nicht zurückgenommen werden.

12. Reklamationen
Reklamationen betreffend Stückzahl, Gewicht, Fehler usw. können nur innert 7 Tagen nach Empfang der Ware berücksichtigt werden.

13. Export
Die Preise verstehen sich EXW in CHF oder in EUR exkl. MWST / VAT. Diese wird nach den gesetzlichen Vorschriften zum jeweils gültigen Satz gesondert berechnet. Für den Export gilt der Mindestfakturawert von
EUR 300.-/CHF 500.- oder USD 500.-. Die Lieferungen erfolgen gegen Vorauszahlung oder gemäss gegenseitiger Absprache. Die Ausfuhr von Produkten oder Teilen davon kann aufgrund ihrer Art oder ihres Verwendungszwecks der Genehmigungspflicht unterliegen.

14. Schutzrechte
Unsere Artikel sind im In- und Ausland weitgehend durch Patente geschützt. Verletzungen dieser Schutzrechte werden verfolgt.

15. Erfüllungsort und Gerichtsstand
Erfüllungsort ist Muttenz und Gerichtsstand ist in allen Fällen Arlesheim, Schweiz.

Allgemeines

FIRMA

Hauptsitz
Hofackerstrasse 47
Postfach 948
CH-4132 Muttenz 1

Tel.: + 41 61 466 33 33
Fax: + 41 61 461 96 06

Zweigwerk
Bärenmattenstrasse 3
CH-4434 Hölstein

Tel.: + 41 61 956 56 56
Fax: + 41 61 956 56 00

info@woertz.ch
www.woertz.ch

Niederlassungen

MBA - Mueller Building
Automation AG
Woertz Systemhaus
Am Goldberg 2
D - 99817 Eisenach
Tel. 49(0)3691/621360
Fax 49(0)3691/621361
www.mba-ag.com
info@woertzonline.de
www.woertzonline.de

Woertz Carolina Inc.
P.O. Box 1744
Hartsville, SC 29551

Tel. 843-383-0017
Fax 843-383-0017
info@woertz-carolina.com
www.woertz-carolina.com

VERKAUF

Öffnungszeiten
Montag–Freitag
07:00–12:00 Uhr
13:15–17:15 Uhr
(ausgen. Feiertage)

Tel.: +41 61 466 33 44
Fax: +41 61 461 37 53

Abholschalter:
07:00–16:00 Uhr
Die vorbestellte Ware können Sie bereits eine Stunde später bei uns am Kundenschalter abholen.

UNSERE STÄRKEN

Anwendungsgerechte, technische Beratung.

Hohe Verfügbarkeit an Standardprodukte.

Sonderausführungen für spezielle Anwendungen.

Schnell, flexibel und professionell.

Woertz:
Seit über 80 Jahren Erfahrung auf dem Gebiet der Elektro-Installationstechnik!

SYSTEMGARANTIE

Die Systemgarantie von Woertz gilt ausschliesslich für Original-Woertz-Produkte und Woertz-Systemlösungen, das heisst Woertz® Kontaktdosen, Woertz® Flachkabel oder von Woertz für diese Kontaktierung geprüfte und zugelassene andere Fabrikate.

Woertz AG
Hofackerstrasse 47
Postfach 948
CH-4132 Muttenz 1
Tel. +41 61 466 33 33
Fax +41 61 461 96 06
info@woertz.ch
www.woertz.ch

Die in der Broschüre enthaltenen Informationen sind ausschliesslich zu Informationszwecken bestimmt und sind unverbindlich. Die aufgeführten Produkte können jederzeit weiterentwickelt, geändert oder eingestellt werden ohne dass wir weder direkt noch indirekt zur Verantwortung gezogen werden können. ©2013 Woertz AG. Alle Rechte vorbehalten.
03/2013 No. 44446 D