**DATENBLATT**
**Verteiler 1 IN 5 OUT**

*FIVB5V1M31G*

## VERTEILER DER SERIEN EPC3-EPN3-EPS3 (1 IN - 5 OUT)

**Foto:**

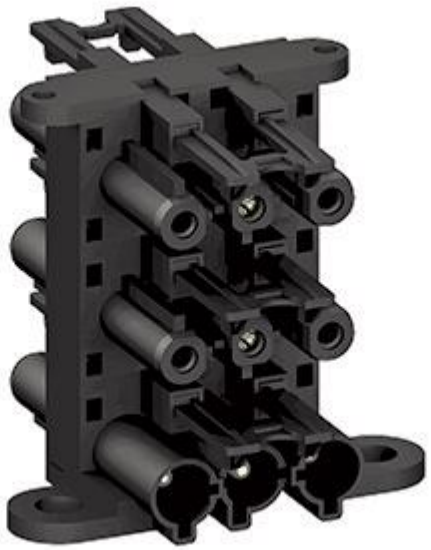

**Technische Daten:**

- Pole : 2P+E
- Nennstrom und -spannung: 20A-250V
- Maximale Betriebstemperatur: T100
- Schutzgrad: IP 20

**Eigenschaften:**

- Polyamidgehäuse ...4= schwarz ...5= weiß
- Versilberte Messingkontakte

GIA nv behält sich das Recht vor, Produkte oder Spezifikationen ohne vorherige oder nachfolgende Ankündigung zu ändern oder zu modifizieren. Aus den hierin enthaltenen Informationen können in keiner Weise Rechte abgeleitet werden. Alle Informationen unterliegen Tippfehlern, Irrtümern und Marktentwicklungen. ©2019 – GIA nv / 31/10/19